JULI 2025

FAHRZEUGPREISE & MODELLE

AUSSTATTUNGEN

TECHNISCHE WERTE

Fahrzeugpreise & Modelle
- Fahrzeugpreise
- Serienausstattung
- M Sportpaket
- M Sportpaket Pro
- i5 M60 xDrive Touring

Ausstattungen
- Räder und Reifen
- Farbwelt Exterieur
- Farbwelt Interieur
- Sonderausstattungen

Technische Werte
- Technische Werte

Ausgabe 1, 28.05.2025

Weitere Informationen erhalten Sie unter www.bmw.de und über unsere BMW Kundenbetreuung Montag bis Sonntag von 8.00 – 20.00 Uhr,
Telefon 089 1250 160 00,
E-Mail: kundenbetreuung@bmw.de

Weitere Informationen sowie den Konfigurator des BMW i5 / BMW 5er finden Sie online unter **www.bmw.de/i5** und **www.bmw.de/5er**

Jetzt konfigurieren

INHALT

Änderungen von Konstruktionen und Ausstattungen vorbehalten. Über den detaillierten Umfang der Sonderausstattungen und über weitere individuelle Ausstattungsmöglichkeiten (BMW Individual) informiert Sie gerne Ihr BMW Partner. Die technischen Daten, Verbrauchswerte und Anhängelasten beziehen sich auf ein Fahrzeug mit ab Werk verbauter Serien- und Sonderausstattung. Nachträglich verbaute Zubehör- bzw. Anbauteile sind nicht berücksichtigt.

FAHRZEUGPREISE & MODELLE

FAHRZEUGPREISE.

VOLLELEKTRISCH

	i5 eDrive40	i5 xDrive40	i5 M60 xDrive
Getriebe	1-Gang, automatisch	1-Gang, automatisch	1-Gang, automatisch
Motor	1 E-Motor	2 E-Motoren	2 E-Motoren
Leistung Gesamtfahrzeugantrieb in kW (PS)[1]	250 (340)	290 (394)	442 (601)
Pflichtangaben gemäß Pkw EnVKV[3]			
Energieverbrauch, kombiniert WLTP in kWh/100 km	18,6 – 18,5	19,5	20,2 – 20,1
CO_2-Emissionen, kombiniert WLTP in g/km	0	0	0
CO_2-Klasse	A	A	A
FAHRZEUGGRUNDPREIS	**72.200,–** [60.672,26]	**77.600,–** [65.210,08]	**101.500,–** [85.294,11]

PLUG-IN-HYBRID

	530e	530e xDrive	550e xDrive
Getriebe	8-Gang Steptronic mit Schaltwippen	8-Gang Steptronic mit Schaltwippen	8-Gang Steptronic mit Schaltwippen
Zylinder/Hubraum, Anzahl/cm³	4 / 1.998	4 / 1.998	6 / 2.998
Leistung Gesamtfahrzeugantrieb in kW (PS)[1, 2]	220 (299)	220 (299)	360 (489)
Verbrennungsmotor in kW (PS)	140 (190)	140 (190)	230 (313)
E-Motor kW (PS)	135 (184)	135 (184)	145 (197)
Pflichtangaben gemäß Pkw EnVKV[3]			
Energieverbrauch, kombiniert WLTP in kWh/100 km	23,1	24,1	24,6
Kraftstoffverbrauch, kombiniert WLTP in l/100 km[4]	0,9	1,0	1,1
CO_2-Emissionen, kombiniert WLTP in g/km	21	22	25
CO_2-Klasse bei entladener Batterie / kombiniert	B / F	B / G	B / G
Kraftstoffverbrauch bei entladener Batterie, WLTP kombiniert l/100km	7,5	7,9	8,5
FAHRZEUGGRUNDPREIS	**67.900,–** [57.058,82]	**70.500,–** [59.243,70]	**79.900,–** [67.142,86]

EUR inkl. 19 % MwSt. [EUR ohne MwSt.]

Dargestellt sind Fahrzeugpreise in **EUR inkl. 19 % MwSt.** [EUR ohne MwSt.] als unverbindliche Preisempfehlung ab Werk ohne Überführungskosten.

BMW xDrive – das intelligente Allradsystem von BMW

[1] Die Leistung ist abhängig vom Ladezustand der Batterie.
[2] Setzt sich zusammen aus verbrennungsmotorischem Antrieb (angegebener Nennwert) und elektrischem Antrieb (bis zu angegebenem Nennwert). Weitere Angaben finden Sie im Kapitel TECHNISCHE WERTE.
[3] Zusätzliche Information zu möglichen Werten bei individueller Konfiguration nach WLTP finden Sie im Kapitel TECHNISCHE WERTE.
[4] Angaben zu Leistung für Benzinmotoren beziehen sich auf den Betrieb mit Kraftstoff der Qualität ROZ 98. Angaben zu Verbrauch beziehen sich auf den Betrieb mit Referenzkraftstoff gemäß VO (EU) 1151/2017. Kraftstoffqualitäten bleifrei ROZ 91 und höher mit einem maximalen Ethanol-Anteil von 25 % (E25) sind zulässig. BMW empfiehlt die Verwendung eines Kraftstoffs mit ROZ 95. Für High-Performance-Automobile empfiehlt BMW die Verwendung eines Kraftstoffs mit ROZ 98.

FAHRZEUGPREISE.

BENZINER

	520i		
Getriebe	8-Gang Steptronic mit Schaltwippen		
Zylinder/Hubraum, Anzahl/cm³	4/1.998		
Leistung Gesamtfahrzeugantrieb in kW (PS)[2]	153 (208)		
Mit 48 V Mild-Hybrid-Technologie in kW (PS)	13 (18)		
Pflichtangaben gemäß Pkw EnVKV[3]			
Kraftstoffverbrauch, kombiniert WLTP in l/100 km[4]	6,8		
CO_2-Emissionen, kombiniert WLTP in g/km	153		
CO_2-Klasse	E		
FAHRZEUGGRUNDPREIS	**61.300,–** [51.512,61]		

DIESEL

	520d	**520d xDrive**	**540d xDrive**
Getriebe	8-Gang Steptronic mit Schaltwippen	8-Gang Steptronic mit Schaltwippen	8-Gang Steptronic mit Schaltwippen
Zylinder/Hubraum, Anzahl/cm³	4/1.995	4/1.995	6/2.993
Leistung Gesamtfahrzeugantrieb in kW (PS)[2]	145 (197)	145 (197)	210 (286)
Mit 48 V Mild-Hybrid-Technologie in kW (PS)	8 (11)	8 (11)	13 (18)
Pflichtangaben gemäß Pkw EnVKV[3]			
Kraftstoffverbrauch, kombiniert WLTP in l/100 km[4]	5,9	6,2	6,5
CO_2-Emissionen, kombiniert WLTP in g/km	154	163	171
CO_2-Klasse	E	F	F
FAHRZEUGGRUNDPREIS	**63.600,–** [53.445,38]	**66.200,–** [55.630,25]	**73.100,–** [61.428,57]

EUR inkl. 19 % MwSt. [EUR ohne MwSt.]

Dargestellt sind Fahrzeugpreise in **EUR inkl. 19 % MwSt.** [EUR ohne MwSt.] als unverbindliche Preisempfehlung ab Werk ohne Überführungskosten.

BMW xDrive – das intelligente Allradsystem von BMW

[1] Die Leistung ist abhängig vom Ladezustand der Batterie.
[2] Setzt sich zusammen aus verbrennungsmotorischem Antrieb (angegebener Nennwert) und elektrischem Antrieb (bis zu angegebenem Nennwert). Weitere Angaben finden Sie im Kapitel TECHNISCHE WERTE.
[3] Zusätzliche Information zu möglichen Werten bei individueller Konfiguration nach WLTP finden Sie im Kapitel TECHNISCHE WERTE.
[4] Angaben zu Leistung für Benzinmotoren beziehen sich auf den Betrieb mit Kraftstoff der Qualität ROZ 98. Angaben zu Verbrauch beziehen sich auf den Betrieb mit Referenzkraftstoff gemäß VO (EU) 1151/2017. Kraftstoffqualitäten bleifrei ROZ 91 und höher mit einem maximalen Ethanol-Anteil von 25 % (E25) sind zulässig. BMW empfiehlt die Verwendung eines Kraftstoffs mit ROZ 95. Für High-Performance-Automobile empfiehlt BMW die Verwendung eines Kraftstoffs mit ROZ 98.

AUSGEWÄHLTE SERIENAUSSTATTUNGEN.

	i5 eDrive40	i5 xDrive40	i5 M60 xDrive	530e	530e xDrive	550e xDrive	520i	520d	520d xDrive	540d xDrive
M SPORTPAKET PRO			■							
M Leuchten Shadow Line M Hochglanz Shadow Line mit erweiterten Umfängen M Sportbremse, rot hochglänzend M Sicherheitsgurte Launch Control										
EXTERIEUR										
Uni-Lackierung, Alpinweiß	■	■	■	■	■	■	■	■	■	■
19" Leichtmetallräder Triplex-Speiche 933 7,5J x 18 mit Bereifung 225/55 Grau							■	■	■	■
19" Leichtmetallräder Triplex-Speiche 933 mit Mischbereifung 8,5J x 19 Bereifung: 245/45 R19 vorn 10J x 19 Bereifung: 275/40 R19 hinten Alugußrad, Silber	■	■		■	■	■				
19" M Leichtmetallräder Doppelspeiche 935 M Bicolor mit Mischbereifung 8,5J x 19 Bereifung: 245/45 R19 vorn 10J x 19 Bereifung: 275/40 R19 hinten Schwarzgrau			■							
BMW Iconic Glow Exterieurpaket			■							
INTERIEUR										
Polster Veganza perforiert | Schwarz	■	■		■	■	■	■	■	■	■
M Veganza/Alcantara Schwarz			■							
Interieurleisten Akzent Dunkelsilber kombiniert mit Effektlackierung Dark Graphite matt	■	■		■	■	■	■	■	■	■
Interieurleisten M Akzent Dunkelsilber kombiniert mit Aluminium Rhombicle Dunkelsilber			■							
Ambientes Licht inkl. BMW Interaction Bar mit kristalliner Glasoptik	■	■	■	■	■	■	■	■	■	■
M Dachhimmel Anthrazit			■							
KONNEKTIVITÄT UND INFOTAINMENT										
BMW Live Cockpit Plus – BMW Curved Display – Displaykombination mit 12,3" volldigitalem Instrumentendisplay und 14,9" Control Display – BMW Operating System 8.5 – Navigation – BMW Maps [6] – BMW Controller – Bluetooth / WiFi Schnittstelle mit Freisprecheinrichtung – Audio Tuner – 4G LTE Connectivity: festverbaute SIM-Karte mit 4G Netz – Remote Software Upgrade – Vehicle Apps [6] – Navigationskarten-Update Over-the-Air [6] – Intelligent Personal Assistant [6]	■	■	■	■	■	■	■	■	■	■
Teleservices	■	■	■	■	■	■	■	■	■	■
ConnectedDrive Services [6]	■	■	■	■	■	■	■	■	■	■
Connected Package Professional [5] – Remote Services – Connected Navigation – Connected Parking – 3rd party Assistants [5] – Smartphone Integration [7] – Connected Music [5] – AirConsole Games / Videostreaming [8]	■	■	■	■	■	■	■	■	■	■
DAB-Tuner	■	■	■	■	■	■	■	■	■	■
Personal eSIM	■	■	■	■	■	■	■	■	■	■
Wireless Charging Ablage	■	■	■	■	■	■	■	■	■	■
HiFi Lautsprechersystem harman/kardon	■	■	■	■	■	■	■	■	■	■

[5] Informationen zu den BMW ConnectedDrive Diensten, die Allgemeinen Geschäfts- und Nutzungsbedingungen BMW ConnectedDrive sowie die rechtlichen Hinweise zum Datenschutz finden Sie unter: www.bmw.de/kundenbetreuung-connecteddrive. Für Fragen können Sie sich auch an die BMW ConnectedDrive Hotline wenden, die telefonisch von Montag bis Sonntag von 8:00 bis 20:00 Uhr unter Tel. +49 89 1250 – 160 10 sowie per E-Mail unter bmw-connecteddrive@bmw.de zur Verfügung steht.
[6] Laufzeit: 2 Jahre
[7] Smartphone Integration ist dauerhaft im Fahrzeug verfügbar. Sie enthält Apple CarPlay® sowie Android Auto®
[8] Laufzeit: 1 Jahr

■ Serienausstattung

AUSGEWÄHLTE SERIENAUSSTATTUNGEN.

	i5 eDrive40	i5 xDrive40	i5 M60 xDrive	530e	530e xDrive	550e xDrive	520i	520d	520d xDrive	540d xDrive
ANTRIEB / FAHRDYNAMIK / FAHRWERK										
Steptronic Getriebe mit Schaltwippen				■	■	■	■	■	■	■
Adaptives Fahrwerk Professional		■	■			■				
1-Achs Luftfederung an der Hinterachse mit Beladungsausgleich	■	■	■	■	■	■				
BMW IconicSounds Electric	■	■	■	■	■	■				
Ladekabel Professional (Mode 3) für öffentliches Laden	■	■	■	■	■	■				
AC-Laden Professional (22 kW)			■							
FAHRERASSISTENZ UND SICHERHEIT										
Driving Assistant radarbasiertes Fahrerassistenzsystem bestehend aus: – Spurwechselwarnung – Querverkehrswarnung hinten mit Bremseingriff – Ausstiegswarnung (Safe Exit) – Heckkollisionswarnung	■	■	■	■	■	■	■	■	■	■
Parking Assistant kamera- und ultraschallbasiertes Assistenzsystem bestehend aus: – Auto Park Distance Control – Parkassistent – Rückfahrassistent bis zu 50 m – Active Park Distance Control – Einparkhilfe Seite – Parken-Anfahrüberwachung – Rückfahrkamera mit Panoramaansicht hinten – Anhängerassistent	■	■	■	■	■	■	■	■	■	■
Spurverlassenswarnung mit aktiver Rückführung	■	■	■	■	■	■	■	■	■	■
Frontkollisionswarnung mit Bremsfunktion, Ausweichhilfe und Bremseingriff	■	■	■	■	■	■	■	■	■	■
Linksabbiegewarnung (Fahrzeug) mit Bremsfunktion	■	■	■	■	■	■	■	■	■	■
Speed Limit Info inkl. Vorausschau und Überholverbotsanzeige, manueller Speed Limit Assist	■	■	■	■	■	■	■	■	■	■
Alarmanlage	■	■	■	■	■	■	■	■	■	■
Reifendruck-Kontrolle	■	■	■	■	■	■	■	■	■	■
Reifenreparatur Set	■	■	■	■	■	■	■	■	■	■
Warndreieck und Verbandskasten	■	■	■	■	■	■	■	■	■	■
Akustischer Fußgängerschutz	■	■	■	■	■	■				
KOMFORT UND FUNKTIONALITÄT										
Adaptiver LED-Scheinwerfer	■	■	■	■	■	■	■	■	■	■
Fernlichtassistent "BMW Selective Beam"	■	■	■	■	■	■	■	■	■	■
BMW Digital Key	■	■	■	■	■	■	■	■	■	■
Dachreling in Perlglanz Chrom	■	■	■	■	■	■	■	■	■	■
Erweitertes Außenspiegelpaket	■	■	■	■	■	■	■	■	■	■
Sportsitze für Fahrer und Beifahrer	■	■	■	■	■	■	■	■	■	■
Lordosenstütze für Fahrer und Beifahrer	■	■	■	■	■	■	■	■	■	■
Sitzheizung für Fahrer und Beifahrer	■	■	■	■	■	■	■	■	■	■
Klimaautomatik	■	■		■	■	■	■	■	■	■
Klimaautomatik mit 4-Zonenregelung			■							
Durchladesystem 40:20:40	■	■	■	■	■	■	■	■	■	■
Automatische Heckklappenbetätigung	■	■	■	■	■	■	■	■	■	■
Sitzverstellung, elektrisch, mit Memory für Fahrersitz			■							
M Lederlenkrad			■							
Abdeckrollo Gepäckraum, Trennnetz	■	■	■	■	■	■	■	■	■	■

■ Serienausstattung

M SPORTPAKET.

Das **M Sportpaket** enthält neben der Serienausstattung zusätzliche Designumfänge und Ausstattungen, die um weitere Sonderausstattungen ergänzt werden können.

PREIS	SA-Nr.	EUR inkl. 19 % MwSt. [EUR ohne MwSt.]
M Sportpaket	337	**4.600,–** [3.865,55]
Für 530e, 530e xDrive, i5 eDrive40		**3.700,–** [3.109,24]
Für 550e xDrive, i5 xDrive40		**3.350,–** [2.815,13]

	SA-Nr.	EUR inkl. 19 % MwSt. [EUR ohne MwSt.]
RÄDER UND REIFEN		
19" M Leichtmetallräder Doppelspeiche 935 M Bicolor		
530e, 530e xDrive, 550e xDrive, i5 eDrive40, i5 xDrive40 8,5J x 19 Bereifung 245/45 vorn 10J x 19 Bereifung 275/40 hinten Schwarzgrau	3G9	
520i, 520d, 520d xDrive, 540d xDrive 8,5J x 19 Bereifung 245/45 Schwarzgrau	3G8	
Eine Übersicht aller verfügbaren Räder finden Sie im Abschnitt RÄDER UND REIFEN.		
AUSSENFARBEN		
UNI		
Alpinweiß	300	
Eine Übersicht aller verfügbaren Aussenfarben finden Sie im Abschnitt FARBWELT EXTERIEUR.		
POLSTER		
KUNSTLEDER		
M Alcantara | Veganza-Kombination Schwarz	KTSW	
Eine Übersicht aller verfügbaren Polster finden Sie im Abschnitt FARBWELT INTERIEUR.		
INTERIEURLEISTEN		
M Akzent Dunkelsilber kombiniert mit Aluminium Rhombicle Dunkelsilber	43R	
Eine Übersicht aller verfügbaren Interieurleisten finden Sie im Abschnitt FARBWELT INTERIEUR.		
WEITERE AUSSTATTUNGS-HIGHLIGHTS		
M Carbon Exterieurpaket	71C	**950,–** [798,31]
M Sportfahrwerk Nicht für i5 xDrive40, 550e xDrive	704	
M Hochglanz Shadow Line inkl. Dachreling in Schwarz hochglänzend	760	
M Lederlenkrad	710	
M Dachhimmel anthrazit	775	
M Sportbremse, dunkelblau metallic	3M1	**700,–** [588,24]
M Multifunktionssitze Nur in Verbindung mit Leder Merino Schwarz/Schwarz oder Leder Merino Schwarz/Violett dunkel	4MA	**1.750,–** [1.470,59]

–,– Sonderausstattung ohne Mehr-/ Minderpreis

M SPORTPAKET PRO.

Das **M Sportpaket Pro** enthält neben der Serienausstattung zusätzliche Designumfänge und Ausstattungen, die um weitere Sonderausstattungen ergänzt werden können.

PREIS	SA-Nr.	EUR inkl. 19 % MwSt. [EUR ohne MwSt.]
M Sportpaket Pro Nur in Verbindung mit M Sportpaket	33B	**1.500,–** [1.260,50]
Für i5 M60 xDrive		**Serie**

AUSSTATTUNGSUMFÄNGE	SA-Nr.	EUR inkl. 19 % MwSt. [EUR ohne MwSt.]
BMW Iconic Glow Exterieurpaket	3DP	
M Leuchten Shadow Line	3MF	
M Hochglanz Shadow Line mit erweiterten Umfängen	7M9	
M Sportbremse, rot hochglänzend	3M2	
M Sicherheitsgurte	4GQ	
Launch Control		
M Multifunktionssitze Nur in Verbindung mit Comfort Paket (außer i5 M60 xDrive) und Leder Merino Schwarz/Schwarz oder Leder Merino Schwarz/Violett dunkel	4MA	**1.750,–** [1.470,59]

–,– Sonderausstattung ohne Mehr-/ Minderpreis

i5 M60 xDRIVE.

	SA-Nr.	EUR inkl. 19 % MwSt. [EUR ohne MwSt.]
M SPORTPAKET PRO	33B	
M Leuchten Shadow Line M Hochglanz Shadow Line mit erweiterten Umfängen M Sportbremse, rot hochglänzend M Sicherheitsgurte Launch Control		
RÄDER UND REIFEN		
19" M Leichtmetallräder Doppelspeiche 935 M Bicolor mit Mischbereifung 8,5J x 19 Bereifung 245/45 vorn 10J x 19 Bereifung 275/40 hinten Schwarzgrau	3G9	
Eine Übersicht aller verfügbaren Räder finden Sie im Abschnitt RÄDER UND REIFEN.		
AUSSENFARBEN		
UNI		
Alpinweiß	300	
Eine Übersicht aller verfügbaren Aussenfarben finden Sie im Abschnitt FARBWELT EXTERIEUR.		
POLSTER		
KUNSTLEDER		
M Alcantara | Veganza-Kombination Schwarz	KTSW	
Eine Übersicht aller verfügbaren Polster finden Sie im Abschnitt FARBWELT INTERIEUR.		
INTERIEURLEISTEN		
M Akzent Dunkelsilber kombiniert mit Aluminium Rhombicle Dunkelsilber	43R	
Eine Übersicht aller verfügbaren Interieurleisten finden Sie im Abschnitt FARBWELT INTERIEUR.		
WEITERE AUSSTATTUNGS-HIGHLIGHTS		
BMW Iconic Glow Exterieurpaket	3DP	
BMW IconicSounds Electric	4V1	
M Hochglanz Shadow Line inkl. Dachreling in Schwarz hochglänzend	760	
Adaptives Fahrwerk Professional	2VV	
M Sportbremse, rot hochglänzend	3M2	
M Lederlenkrad	710	
M Dachhimmel Anthrazit	775	
Sitzverstellung, elektrisch, mit Memory für Fahrer	459	
HiFi Lautsprechersystem harman/kardon	674	
Bowers & Wilkins Surround Sound System	6F4	**750,–** [630,25]
Klimaautomatik mit 4-Zonenregelung	4NB	
Ladekabel Professional (Mode 3) für öffentliches Laden	4T2	
AC-Laden Professional (22 kW)	4U6	
M Multifunktionssitze Nur in Verbindung mit Leder Merino Schwarz/Schwarz oder Leder Merino Schwarz/Violett dunkel	4MA	**1.750,–** [1.470,59]

–,– Sonderausstattung ohne Mehr-/ Minderpreis

AUSSTATTUNGEN

RÄDER UND REIFEN.

	SA-Nr.	EUR inkl. 19 % MwSt. [EUR ohne MwSt.]	i5 eDrive40	i5 xDrive40	i5 M60 xDrive	530e	530e xDrive	550e xDrive	520i	520d	520d xDrive	540d xDrive
18" Leichtmetallräder Y-Speiche 932 7,5J x 18 mit Bereifung 225/55 Grau Hinweis: ohne Radschraubensicherung	3FY								■	■	■	■
19" Leichtmetallräder Triplex-Speiche 933 mit Mischbereifung 8,5J x 19 Bereifung: 245/45 R19 10 x 19 Bereifung: 275/40 R19 Silber Hinweis: ohne Radschraubensicherung	3G1		■	■		■	■	■				
19" Leichtmetallräder Triplex-Speiche 933 8,5 J x 19 mit Bereifung 245/45 Alugußrad Hinweis: mit Radschraubensicherung	3G0	**1.220,–** [1.025,21]							□	□	□	□
19" Aerodynamikräder 1056 Bicolor mit Mischbereifung 8,5 J x 19 mit Bereifung 245/45 10 J x 19 mit Bereifung 275/40 Jetblack Hinweis: mit Radschraubensicherung	3N6	**800,–** [672,26]	□	□								
19" Aerodynamikräder 934 Bicolor 8,5 J x 19 mit Bereifung 245/45 Grau Hinweis: mit Radschraubensicherung	3G3	**1.520,–** [1.277,31]							□	□	□	□
19" Aerodynamikräder 934 Bicolor mit Mischbereifung 8,5 J x 19 mit Bereifung 245/45 vorn 10J x 19 Bereifung: 275/40 hinten Lightning Grey / Jetblack Einleger Hinweis: mit Radschraubensicherung	3G4	**600,–** [504,20]	□	□		□	□	□				
19" M Leichtmetallräder Doppelspeiche 935 M Bicolor 8,5J x 19 mit Bereifung 245/45 Schwarzgrau Nur in Verbindung mit M Sportpaket Hinweis: mit Radschraubensicherung	3G8	**–,–**							□	□	□	□
19" M Leichtmetallräder Doppelspeiche 935 M Bicolor mit Mischbereifung 8,5J x 19 Bereifung 245/45 vorn 10J x 19 Bereifung 275/40 hinten Schwarzgrau Nur in Verbindung mit M Sportpaket Hinweis: mit Radschraubensicherung	3G9	**–,–**	□	□	■	□	□	□				
19" M Aerodynamikräder 936 M Bicolor 8,5J x 19 mit Bereifung 245/45 Schwarzgrau Nur in Verbindung mit M Sportpaket Hinweis: mit Radschraubensicherung	3GC	**600,–** [504,20]							□	□	□	□
19" M Aerodynamikräder 936 M Bicolor mit Mischbereifung 8,5J x 19 Bereifung 245/45 vorn 10J x 19 Bereifung 275/40 hinten Schwarzgrau Hinweis: mit Radschraubensicherung	3GD	**600,–** [504,20]	□	□	□	□	□	□				
20" M Leichtmetallräder Sternspeiche 938 M Bicolor mit Mischbereifung 8,5J x 20 Bereifung 245/40 vorn 10J x 20 Bereifung 275/35 hinten Jetblack Nur in Verbindung mit M Sportpaket Hinweis: mit Radschraubensicherung	3GN	**1.090,–** [915,97] **850,–** [714,29]	□	□	□	□	□	□	□	□	□	□

BLEIBEN SIE IN DER SPUR.

Für die Originalbereifung Ihres BMW und alle bei BMW erworbenen Kompletträder und Reifen mit Sternmarkierung erhalten Sie automatisch und ohne Zusatzkosten die 36-monatige BMW Reifenversicherung mit bis zu 100 % Kostenersatz im 1. Jahr. Erfahren Sie mehr unter www.bmw.de/bmw-raeder-reifen oder bei Ihrem BMW Partner. (Die BMW Reifenversicherung ist ein Produkt der Allianz Versicherungs-AG).

[1] Gegen Aufpreis auch mit Sportbereifung erhältlich. Die Sportbereifung trägt signifikant zur Erhöhung des Verbrauchs und Reduzierung der Reichweite bei.

■ Serienausstattung □ Sonderausstattung –,– Sonderausstattung ohne Mehr-/ Minderpreis

RÄDER UND REIFEN.

	SA-Nr.	EUR inkl. 19 % MwSt. [EUR ohne MwSt.]	i5 eDrive40	i5 xDrive40	i5 M60 xDrive	530e	530e xDrive	550e xDrive	520i	520d	520d xDrive	540d xDrive
20" M Aerodynamikräder 939 M Bicolor mit Mischbereifung[1] 8,5J x 20 Bereifung 245/40 vorn 10J x 20 Bereifung 275/35 hinten Schwarzgrau	3GQ	**1.440,–** [1.210,08]							□	□	□	□
Nur in Verbindung mit M Sportpaket		**1.200,–** [1.008,40]	□	□	□	□	□	□				
Hinweis: mit Radschraubensicherung												
20" M Aerodynamikräder 940 M Bicolor mit Mischbereifung[1] 8,5J x 20 Bereifung 245/40 vorn 10J x 20 Bereifung 275/35 hinten Jetblack	3GT	**1.250,–** [1.050,42]			□							
Hinweis: mit Radschraubensicherung												
21" BMW Individual Aerodynamikräder 954 I Bicolor mit Mischbereifung	3GV	**4.110,–** [3.453,78]							□	□	□	□
Hinweis: mit Radschraubensicherung												
		2.750,– [2.310,92]	□	□		□	□	□				
		2.550,– [2.142,86]			□							
In Verbindung mit M Sportpaket		**2.690,–** [2.260,50]							□	□	□	□
In Verbindung mit M Sportpaket		**2.550,–** [2.142,86]	□	□		□	□	□				
520d, 520d xDrive, 540d xDrive: 8,5J x 21 Bereifung 245/35 vorn 10J x 21 Bereifung 275/30 hinten Jetblack Nur in Verbindung mit M Sportfahrwerk oder Adaptives Fahrwerk Professional												
i5 eDrive40, i5 M60 xDrive, 530e, 530e xDrive: 8,5J x 21 Bereifung 255/35 vorn 9,5J x 21 Bereifung 285/30 hinten Jetblack												

■ Serienausstattung □ Sonderausstattung –,– Sonderausstattung ohne Mehr-/ Minderpreis

FARBWELT EXTERIEUR.

	SA-Nr.	EUR inkl. 19 % MwSt. [EUR ohne MwSt.]	i5 eDrive40	i5 xDrive40	i5 M60 xDrive	530e	530e xDrive	550e xDrive	520i	520d	520d xDrive	540d xDrive
UNI												
Alpinweiß	300	**Serie**	■	■	■	■	■	■	■	■	■	■
METALLIC												
Saphirschwarz **Sophistograu** **Mineralweiß** **Phytonicblau** **Cape York Grün** **Oxidgrau**	475 A90 A96 C1M C5Y C4A	**1.070,–** [899,16]	□	□	□	□	□	□	□	□	□	□
M Carbonschwarz **M Brooklyn Grau metallic** **Fire Red metallic** Nur in Verbindung mit M Sportpaket	416 C4P C68	**1.070,–** [899,16]	□	□	□	□	□	□	□	□	□	□
BMW INDIVIDUAL LACKIERUNG												
BMW Individual Tansanitblau metallic	C3Z	**2.140,–** [1.798,32]	□	□	□	□	□	□	□	□	□	□
BMW Individual Frozen Pure Grey metallic **BMW Individual Frozen Deep Grey metallic** Nur in Verbindung mit M Sportpaket	C5A C64	**3.750,–** [3.151,26]	□	□	□	□	□	□	□	□	□	□
BMW Individual Frozen Portimao Blau metallic Nur in Verbindung mit M Sportpaket	X1E	**5.900,–** [4.957,98]	□	□	□	□	□	□	□	□	□	□
BMW Individual Sonderlackierung	490	**5.900,–** [4.957,98]	□	□	□	□	□	□	□	□	□	□

■ Serienausstattung □ Sonderausstattung –,– Sonderausstattung ohne Mehr-/ Minderpreis

FARBWELT INTERIEUR.

	SA-Nr.	EUR inkl. 19 % MwSt. [EUR ohne MwSt.]	i5 eDrive40	i5 xDrive40	i5 M60 xDrive	530e	530e xDrive	550e xDrive	520i	520d	520d xDrive	540d xDrive
POLSTER												
KUNSTLEDER												
Veganza perforiert | Schwarz	KUSW		■	■		■	■	■	■	■	■	■
M Alcantara | Veganza-Kombination | Schwarz Nur in Verbindung mit M Sportpaket	KTSW	**–,–**	□	□	■	□	□	□	□	□	□	□
Veganza perforiert und gesteppt	KS											
Rauchweiß **Espressobraun** **Schwarz**	KSFU KSJX KSSW	**800,–** [672,27]	□	□		□	□	□	□	□	□	□
In Verbindung mit M Sportpaket, i5 M60 xDrive		**–,–**			□							
BMW INDIVIDUAL LEDER												
BMW Individual Leder Merino	VC											
Schwarz | Atlasgrau **Kupferbraun | Atlasgrau** **Silverstone II | Atlasgrau**	VCJL VCJM VCJN	**3.000,–** [2.521,01]	□	□	□	□	□	□	□	□	□	□
In Verbindung mit M Sportpaket, i5 M60 xDrive		**2.250,–** [1.890,76]	□	□	□	□	□	□	□	□	□	□
INTERIEURLEISTEN												
Akzent Dunkelsilber kombiniert mit Effektlackierung Dark Graphite matt Nicht in Verbindung mit i5 M60 xDrive	43G	**Serie**	■	■		■	■	■	■	■	■	■
Akzent Dunkelsilber kombiniert mit Edelholz Eiche dunkel hochglänzend	43L	**525,–** [441,18]	□	□		□	□	□	□	□	□	□
In Verbindung mit M Sportpaket, i5 M60 xDrive		**75,–** [63,03]	□	□	□	□	□	□	□	□	□	□
M Akzent Dunkelsilber kombiniert mit Aluminium Rhombicle Dunkelsilber	43R	**450,–** [378,15]	□	□	■	□	□	□	□	□	□	□
In Verbindung mit M Sportpaket		**–,–**	□	□		□	□	□	□	□	□	□
M Akzent Dunkelsilber kombiniert mit 'Carbon Fibre' und Silberfäden hochglänzend	43P	**850,–** [714,29]	□	□		□	□	□	□	□	□	□
In Verbindung mit M Sportpaket, i5 M60 xDrive		**400,–** [336,13]	□	□	□	□	□	□	□	□	□	□

■ Serienausstattung □ Sonderausstattung –,– Sonderausstattung ohne Mehr-/ Minderpreis

SONDERAUSSTATTUNGEN.

	SA-Nr.	EUR inkl. 19 % MwSt. [EUR ohne MwSt.]	i5 eDrive40	i5 xDrive40	i5 M60 xDrive	530e	530e xDrive	550e xDrive	520i	520d	520d xDrive	540d xDrive
AUSSTATTUNGSPAKETE												
INNOVATIONSPAKET	7EW	**2.400,–** [2.016,81]	□	□	□	□	□	□	□	□	□	□
BMW Live Cockpit Professional inkl. BMW Head-Up Display												
Innenraumkamera												
Parking Assistant Plus kamera- und ultraschallbasiertes Assistenzsystem bestehend aus: – Surround View System – Remote 3D View – Panoramaansicht vorne – Drive Recorder – Anti-Diebstahl-Rekorder (Ausstattungsalternative mit reduziertem Preis: Parking Assistant Professional, weitere Informationen siehe Seite 17)												
COMFORT PAKET	7VB	**2.750,–** [2.310,92]	□	□		□	□	□	□	□	□	□
– Sitzverstellung, elektrisch, mit Memory – Sitzheizung vorn und hinten – Aktive Sitzbelüftung vorn – Klimaautomatik mit 4-Zonenregelung Ausstattungsalternative: optional gegen Aufpreis sind Komfortsitze für Fahrer und Beifahrer erhältlich (siehe Seite 17)		**1.150,–** [966,39]			□							
TRAVEL PAKET	7LK	**1.200,–** [1.008,40]	□	□	□	□	□	□	□	□	□	□
– Komfortzugang – Travel & Comfort System												
EXTERIEUR												
BMW Iconic Glow Exterieurpaket Im Umfang M Sportpaket Pro enthalten	3DP	**550,–** [462,18]	□	□	■	□	□	□	□	□	□	□
M Carbon Exterieurpaket Nur in Verbindung mit M Sportpaket	71C	**950,–** [798,31]	□	□		□	□	□	□	□	□	□
		1.150,– [966,38]			□							
INTERIEUR												
Glasapplikation 'CraftedClarity' für Interieurelemente	4A2	**610,–** [512,61]	□	□	□	□	□	□	□	□	□	□
Lenkradheizung	248	**350,–** [294,12]	□	□	□	□	□	□	□	□	□	□
M Dachhimmel Alcantara anthrazit	776	**1.600,–** [1.344,54]	□	□		□	□	□	□	□	□	□
		1.200,– [1.008,40]			□							
In Verbindung mit M Sportpaket		**1.200,–** [1.008,40]	□	□		□	□	□	□	□	□	□
KONNEKTIVITÄT UND INFOTAINMENT												
Bowers & Wilkins Surround Sound System	6F4	**750,–** [630,25]	□	□	□	□	□	□	□	□	□	□

■ Serienausstattung □ Sonderausstattung –,– Sonderausstattung ohne Mehr-/ Minderpreis

SONDERAUSSTATTUNGEN.

	SA-Nr.	EUR inkl. 19 % MwSt. [EUR ohne MwSt.]	i5 eDrive40	i5 xDrive40	i5 M60 xDrive	530e	530e xDrive	550e xDrive	520i	520d	520d xDrive	540d xDrive
ANTRIEB / FAHRDYNAMIK / FAHRWERK												
Adaptives Fahrwerk Professional – Elektronisch geregelte Stoßdämpfer – Integral-Aktivlenkung	2VV	**2.440,–** [2.050,42]	□	■	■	□	□	■	□	□	□	□
In Verbindung mit M Sportpaket		**1.990,–** [1.672,27]	□			□	□		□	□	□	□
Adaptives M Fahrwerk Professional – Elektronisch geregelte Stoßdämpfer – Integral-Aktivlenkung – Aktive Wankstabilisierung	2VW	**4.100,–** [3.445,38]		□	□			□				
FAHRASSISTENZ UND SICHERHEIT												
Driving Assistant Plus kamera- und radarbasiertes Fahrerassistenzsystem bestehend aus folgenden Funktionen inkl. den Funktionen des Driving Assistant: – Aktive Geschwindigkeitsregelung 30-180 km/h – Lenk- und Spurführungsassistent bis 180 km/h – Automatischer Speed Limit Assist inkl. Streckenverlaufsregelung Nicht in Verbindung mit Driving Assistant Professional	5AT	**1.000,–** [840,34]	□	□	□	□	□	□	□	□	□	□
Driving Assistant Professional kamera- und radarbasiertes Fahrerassistenzsystem bestehend aus folgenden Funktionen inkl. den Funktionen des Driving Assistant und Driving Assistant Plus: – Aktive Geschwindigkeitsregelung 30-210 km/h – Lenk- und Spurführungsassistent bis 210 km/h – Nothalteassistent – Aktiver Spurwechselassistent – Querverkehrswarnung vorne/hinten – Ausweichhilfe – Falschfahrwarnung, Vorfahrtswarnung, – Seitenkollisionswarnung mit aktiver Rückführung – Ampelerkennung – Rettungsgassenassistent – Abstandsinformation – Personen-/Radfahrerwarnung mit City-Bremsfunktion inkl. Abbiegen Nur in Verbindung mit Innovationspaket	5AU	**2.100,–** [1.764,71]	□	□	□	□	□	□	□	□	□	□
Autobahnassistent Erweiterung der Sonderausstattung Driving Assistant Professional um folgende Funktionen: – erweiterte Lenkunterstützung bis 130 km/h auf Autobahnen in Deutschland – Spurwechselassistent mit Blickbestätigung Der Autobahnassistent ist nur in Verbindung mit den erforderlichen BMW Connected Drive Diensten verfügbar. Die Laufzeit für diese Dienste beträgt 2 Jahre. Die Funktiondes automatischen Spurwechsels mit Blickbestätigung ist auch ohne diese Dienstenutzbar. Nur in Verbindung mit Driving Assistant Professional	5AX	**850,–** [714,29]	□	□	□	□	□	□	□	□	□	□
Parking Assistant Professional kamera- und ultraschallbasiertes Assistenzsystem bestehend aus folgenden Funktionen inkl. den Funktionen des Parking Assistant und Parking Assistant Plus: – Parkassistent Professional – Rückfahrassistent bis zu 200 m – Mänoverassistent mit bis zu 10 anlernbaren Fahrstrecken, die selbstständig wieder abgefahren werden können, Fahrweg bis zu 200 m je Manöver, insgesamt max. 600 m – Bedienung im Fahrzeug oder außerhalb des Fahrzeugs per Fernbedienung über ein Smartphone (Smartphone nicht enthalten) Nur in Verbindung mit Travel Paket	5DW	**1.150,–** [966,38]	□	□	□	□	□	□	□	□	□	□
In Verbindung mit Innovationspaket		**350,–** [294,11]	□	□	□	□	□	□	□	□	□	□
SITZKOMFORT												
Komfortsitze vorn, elektrisch verstellbar Nur in Verbindung mit Veganza perforiert und gesteppt | Rauchweiß; Schwarz; Espressobraun, BMW Individual Leder 'Merino' | Schwarz/Atlasgrau; Kupferbraun/Atlasgrau Nur in Verbindung mit Comfort Paket	456	**930,–** [781,51]	□	□	□	□	□	□	□	□	□	□

■ Serienausstattung □ Sonderausstattung –,– Sonderausstattung ohne Mehr-/ Minderpreis

SONDERAUSSTATTUNGEN.

	SA-Nr.	EUR inkl. 19 % MwSt. [EUR ohne MwSt.]	i5 eDrive40	i5 xDrive40	i5 M60 xDrive	530e	530e xDrive	550e xDrive	520i	520d	520d xDrive	540d xDrive
KLIMAKOMFORT												
Panorama Glasdach inkl. Dachlackierung in Schwarz Hochglanz	402	**1.630,–** [1.369,75]	□	□	□	□	□	□	□	□	□	□
Sonnenschutzrollos hintere Türseitenscheiben	417	**330,–** [277,31]	□	□	□	□	□	□	□	□	□	□
Sonnenschutzverglasung	420	**480,–** [403,36]	□	□	■	□	□	□	□	□	□	□
Standheizung	536	**1.450,–** [1.218,49]							□	□	□	□
TRANSPORT UND STAURAUM												
Anhängerkupplung	3AC	**1.200,–** [1.008,40]	□	□	□	□	□	□	□	□	□	□
WEITERE FUNKTIONEN												
AC-Laden Professional (22 kW)	4U6	**1.200,–** [1.008,40]	□	□	□							

■ Serienausstattung □ Sonderausstattung –,– Sonderausstattung ohne Mehr-/ Minderpreis

TECHNISCHE WERTE

TECHNISCHE WERTE.

BMW Vollelektrisch	i5 eDrive40	i5 xDrive40	i5 M60 xDrive
Gesamtfahrzeugantrieb			
Antriebstyp	Elektrisch	Elektrisch	Elektrisch
Leistung in KW (PS)	250 (340)	290 (394)	442 (601)
Drehmoment in Nm	400	590	795
Getriebe	1-Gang, automatisch	1-Gang, automatisch	1-Gang, automatisch
Antriebsart	Hinterradantrieb	Allradantrieb	Allradantrieb
Elektromotor			
(Nenn-) Leistung / 30-Minuten-Leistung in kW (PS)	250 (340) / 105 (143)	250 (340) / 150 (204)	442 (601) / 150 (204)
(Nenn-) Drehmoment in Nm	400	590	795
Fahrleistung			
Beschleunigung 0-100 km/h in s	6,1	5,5	3,9
Höchstgeschwindigkeit elektr. in km/h	193	215	230
Verbrauch, Emissionen und Reichweite (Tatsächlich mögliche Werte bei individueller Konfiguration)			
Energieverbrauch, kombiniert WLTP in kWh/100 km	18,6 – 15,4	19,5 – 16,4	20,2 – 17,7
CO_2-Klasse, kombiniert	A	A	A
Vorbeifahrtgeräusch in dB(A) [1]	66	68	68
Elektrische Reichweite, WLTP in km [2]	494 – 602	468 – 561	454 – 522
Batterie / Laden [3]			
Energieinhalt Batterie in kWh, Netto	81,2	81,2	81,2
Maximale Ladeleistung AC in kW	11 / 22 [4]	11 / 22 [4,7]	22 / – [4]
Minimale Ladedauer AC 0–100 % Ladezustand in h	8:30 / 4:15 [4]	8:30 / 4:15 [4]	8:30 / 4:15 [4]
Maximale Ladeleistung DC in kW	205	205	205
Minimale Ladedauer DC 10–80 % Ladezustand in min	30	30	30
Abmessung / Gewichte			
Leergewicht in kg [5]	2.255	2.395	2.425
Zulässiges Gesamtgewicht in kg	2.790	2.965	2.960
Zuladung in kg	610	645	610
Zulässige ungebremste Anhängelast	750	750	750
Maximale Anhängelast gebremst, 12% Steigung / Stützlast in kg [6]	1.500	2.000	2.000
Gepäckraumvolumen in l	570 – 1.700	570 – 1.700	570 – 1.700

[1] Gemäß der UN/ECE Regelung Nr. 51/EU-Verordnung 540/2014 gemessenen Werte sind gerundet.
[2] Reichweite abhängig von unterschiedlichen Faktoren, insbesondere: persönlicher Fahrstil, Streckenbeschaffenheit, Außentemperatur, Heizung/Klimatisierung, Vortemperierung.
[3] Die nachgeladene Reichweite in km bei 10 Minuten High-Power-Laden wurde nach DIN70080 im WLTP-Zyklus ermittelt. Diese, sowie die Ladeperformance im Allgemeinen, ist abhängig von Fahrzeugausstattung, individuellem Fahrprofil, Umgebungstemperatur, Ladezustand und der Nutzung von Nebenverbrauchern.
[4] Serienausstattung/Sonderausstattung
[5] Das EG-Leergewicht bezieht sich auf ein Fahrzeug mit serienmäßiger Ausstattung und beinhaltet keine Sonderausstattungen. Im Leergewicht sind 90 % Tankfüllung sowie 75 kg für den Fahrer berücksichtigt. Optionale Ausstattungen können das Gewicht des Fahrzeugs, die Nutzlast sowie bei Einfluss auf die Aerodynamik die Höchstgeschwindigkeit verändern.
[6] Anhängelast abhängig von der Fahrzeugausstattung.
[7] AC-Laden Professional (22 kW) für i5 xDrive40 Touring bis Produktion Februar 2025 im Serienumfang, ab Produktion März 2025 kostenpflichtige Sonderausstattung.

Die technischen Daten, Verbrauchswerte und Anhängelasten beziehen sich nur auf ein Fahrzeug mit ab Werk verbauter Serien- und Sonderausstattung. Nachträglich verbaute Zubehör- bzw. Anbauteile sind nicht berücksichtigt.

TECHNISCHE WERTE.

BMW 5er Plug-In-Hybrid	530e	530e xDrive	550e xDrive	
Gesamtfahrzeugantrieb				
Antriebstyp	Benzin Plug-in-Hybrid	Benzin Plug-in-Hybrid	Benzin Plug-in-Hybrid	
Leistung in kW (PS)[1, 2, 6]	220 (299)	220 (299)	360 (489)	
Drehmoment in Nm[1, 2]	450	450	700	
Getriebe	8-Gang Steptronic mit Schaltwippen	8-Gang Steptronic mit Schaltwippen	8-Gang Steptronic mit Schaltwippen	
Antriebsart	Hinterradantrieb	Allradantrieb	Allradantrieb	
TwinPower Turbo Verbrennungsmotor[1]				
Zylinder	4	4	6	
Hubraum in cm^3	1.998	1.998	2.998	
Nennleistung in kW (PS) / 1/min	140 (190) / 4.400 – 6.500	140 (190) / 4.400 – 6.500	230 (313) / 5.000 – 6.500	
Nenndrehmoment in Nm / 1/min	310 / 1.500 – 4.000	310 / 1.500 – 4.000	450/ 1.750 – 4.700	
Elektromotor[6, 8]				
(Nenn-) Leistung in kW (PS)	135 (184)	135 (184)	145 (197)	
(Nenn-) Drehmoment in Nm	250	250	280	
Fahrleistung				
Beschleunigung 0-100 km/h in s	6,4	6,4	4,4	
Höchstgeschwindigkeit in km/h	220	218	250	
Höchstgeschwindigkeit elektr. in km/h	140	140	140	
Verbrauch, Emissionen und Reichweite[1] (Tatsächlich mögliche Werte bei individueller Konfiguration)				
Abgasnorm (typzugelassen)	EU6e	EU6e	EU6e	
Energieverbrauch, kombiniert WLTP in kWh/100 km	23,1 – 20,4	24,1 – 21,4	24,6 – 22,1	
Kraftstoffverbrauch, kombiniert WLTP in l/100 km[7]	0,9 – 0,7	1,0 – 0,8	1,1 – 0,8	
Kraftstoffverbrauch bei entladener Batterie, WLTP kombiniert l/100km	7,6 – 7,0	7,9 – 7,3	8,5 – 7,8	
CO_2-Klasse, kombiniert[7]	B	B	B	
CO_2-Klasse bei entladener Batterie	F	G–F	G	
CO_2-Emissionen, kombiniert WLTP in g/km[7]	21 – 16	22 – 18	25 – 19	
CO_2-Emissionen bei entladener Batterie WLTP in g/km	171 – 157	179 – 166	192 – 177	
Standgeräusch in dB(A) / 1/min[3]	75 / 3.750	75 / 3.750	75 / 3.750	
Vorbeifahrtgeräusch in dB(A)[3]	65	65	67	
Elektrische Reichweite, WLTP in km[9]	87 – 97	83 – 92	81 – 88	
Elektrische Reichweite, WLTP (innerorts) in km[9]	94 – 105	89 – 99	83 – 93	
Batterie / Laden				
Energieinhalt Batterie in kWh, Netto	19,4	19,4	19,0	
Maximale Ladeleistung AC in kW	11	11	11	
Minimale Ladedauer AC 0–100 % Ladezustand in h	2:15	2:15	2:15	

[1] Angaben zu Leistung für Benzinmotoren beziehen sich auf den Betrieb mit Kraftstoff der Qualität ROZ 98. Angaben zu Verbrauch beziehen sich auf den Betrieb mit Referenzkraftstoff gemäß VO (EU) 1151/2017. Kraftstoffqualitäten bleifrei ROZ 91 und höher mit einem maximalen Ethanol-Anteil von 25 % (E25) sind zulässig. BMW empfiehlt die Verwendung eines Kraftstoffs mit ROZ 95. Für High-Performance-Automobile empfiehlt BMW die Verwendung eines Kraftstoffs mit ROZ 98.
[2] Setzt sich zusammen aus verbrennungsmotorischem Antrieb (angegebener Nennwert) und elektrischem Antrieb (bis zu angegebenem Nennwert).
[3] Die gemäß UN/ECE Regelung Nr. 51/EU-Verordnung 540/2014 gemessenen Werte sind gerundet.
[4] Das EG-Leergewicht bezieht sich auf ein Fahrzeug mit serienmäßiger Ausstattung und beinhaltet keine Sonderausstattungen. Im Leergewicht sind 90% Tankfüllung sowie 75 kg für den Fahrer berücksichtigt. Optionale Ausstattungen können das Gewicht des Fahrzeugs, die Nutzlast sowie bei Einfluss auf die Aerodynamik die Höchstgeschwindigkeit verändern.
[5] Anhängelast abhängig von der Fahrzeugausstattung.
[6] Leistung abhängig vom Ladezustand der Batterie.
[7] Bei Plug-in-Hybrid: Gewichtet, kombiniert (EC AC Charge Weighted).
[8] Bei Plug-in-Hybrid: Der rein elektrische Antrieb steht bei Temperaturen unter 0 Grad Celsius erst nach einigen Kilometern zur Verfügung, wenn sich die Batterie auf den betriebs fähigen Zustand erwärmt hat.
[9] Reichweite abhängig von unterschiedlichen Faktoren, insbesondere: persönlicher Fahrstil, Streckenbeschaffenheit, Außentemperatur, Heizung/Klimatisierung, Vortemperierung.

Die technischen Daten, Verbrauchswerte und Anhängelasten beziehen sich nur auf ein Fahrzeug mit ab Werk verbauter Serien- und Sonderausstattung. Nachträglich verbaute Zubehör- bzw. Anbauteile sind nicht berücksichtigt.

TECHNISCHE WERTE.

BMW 5er Plug-In-Hybrid	530e	530e xDrive	550e xDrive	
Abmessung / Gewichte				
Leergewicht in kg [4]	2.140	2.195	2.285	
Zulässiges Gesamtgewicht in kg	2.740	2.805	2.875	
Zuladung in kg	675	685	665	
Zulässige ungebremste Anhängelast	750	750	750	
Maximale Anhängelast gebremst, 12% Steigung / Stützlast in kg [5]	1.800	2.000	2.000	
Gepäckraumvolumen in l	570 – 1.700	570 – 1.700	570 – 1.700	
Tankinhalt in l	60	60	60	

[1] Angaben zu Leistung für Benzinmotoren beziehen sich auf den Betrieb mit Kraftstoff der Qualität ROZ 98. Angaben zu Verbrauch beziehen sich auf den Betrieb mit Referenzkraftstoff gemäß VO (EU) 1151/2017. Kraftstoffqualitäten bleifrei ROZ 91 und höher mit einem maximalen Ethanol-Anteil von 25 % (E25) sind zulässig. BMW empfiehlt die Verwendung eines Kraftstoffs mit ROZ 95. Für High-Performance-Automobile empfiehlt BMW die Verwendung eines Kraftstoffs mit ROZ 98.
[2] Setzt sich zusammen aus verbrennungsmotorischem Antrieb (angegebener Nennwert) und elektrischem Antrieb (bis zu angegebenem Nennwert).
[3] Die gemäß UN/ECE Regelung Nr. 51/EU-Verordnung 540/2014 gemessenen Werte sind gerundet.
[4] Das EG-Leergewicht bezieht sich auf ein Fahrzeug mit serienmäßiger Ausstattung und beinhaltet keine Sonderausstattungen. Im Leergewicht sind 90% Tankfüllung sowie 75 kg für den Fahrer berücksichtigt. Optionale Ausstattungen können das Gewicht des Fahrzeugs, die Nutzlast sowie bei Einfluss auf die Aerodynamik die Höchstgeschwindigkeit verändern.
[5] Anhängelast abhängig von der Fahrzeugausstattung.
[6] Leistung abhängig vom Ladezustand der Batterie.
[7] Bei Plug-in-Hybrid: Gewichtet, kombiniert (EC AC Charge Weighted).
[8] Bei Plug-in-Hybrid: Der rein elektrische Antrieb steht bei Temperaturen unter 0 Grad Celsius erst nach einigen Kilometern zur Verfügung, wenn sich die Batterie auf den betriebs fähigen Zustand erwärmt hat.
[9] Reichweite abhängig von unterschiedlichen Faktoren, insbesondere: persönlicher Fahrstil, Streckenbeschaffenheit, Außentemperatur, Heizung/Klimatisierung, Vortemperierung.

Die technischen Daten, Verbrauchswerte und Anhängelasten beziehen sich nur auf ein Fahrzeug mit ab Werk verbauter Serien- und Sonderausstattung. Nachträglich verbaute Zubehör- bzw. Anbauteile sind nicht berücksichtigt.

TECHNISCHE WERTE.

BMW 5er Benziner / Diesel	520i	520d	520d xDrive	540d xDrive
Gesamtfahrzeugantrieb[1]				
Antriebstyp	Benzin – 48 Volt Mild-Hybrid	Diesel – 48 Volt Mild-Hybrid	Diesel – 48 Volt Mild-Hybrid	Diesel – 48 Volt Mild-Hybrid
Leistung in kW (PS)	153 (208)[2]	145 (197)	145 (197)	223 (303)[2]
Drehmoment in Nm	330[2]	400	400	670[2]
Getriebe	8-Gang Steptronic mit Schaltwippen	8-Gang Steptronic mit Schaltwippen	8-Gang Steptronic mit Schaltwippen	8-Gang Steptronic mit Schaltwippen
Antriebsart	Hinterradantrieb	Hinterradantrieb	Allradantrieb	Allradantrieb
TwinPower Turbo Verbrennungsmotor[1]				
Zylinder	4	4	4	6
Hubraum in cm^3	1.998	1.995	1.995	2.993
Nennleistung in kW (PS) / 1/min	140 (190) / 4.400 – 6.500	145 (197) / 4.000	145 (197) / 4.000	210 (286) / 4.000
Nenndrehmoment in Nm/1/min	310 / 1.500 – 4.000	400 / 1.500 – 2.750	400 / 1.500 – 2.750	650 / 1.500 – 2.500
Elektromotor				
(Nenn-) Leistung in kW (PS)	13 (18)	8 (11)	8 (11)	13 (18)
(Nenn-) Drehmoment in Nm	200	25	25	200
Fahrleistung				
Beschleunigung 0–100 km/h in s	7,8	7,5	7,5	5,4
Höchstgeschwindigkeit in km/h	222	220	218	250
Verbrauch, Emissionen und Reichweite[1] (Tatsächlich mögliche Werte bei individueller Konfiguration)[5]				
Abgasnorm (typzugelassen)	EU6e-bis-FCM	EU6e-bis-FCM	EU6e-bis-FCM	EU6e-bis-FCM
Kraftstoffverbrauch, kombiniert WLTP in l/100 km	6,8 – 6,1	5,9 – 5,3	6,2 – 5,7	6,5 – 6,0
CO_2-Klasse, kombiniert	E	E	F – E	F
CO_2-Emissionen, kombiniert WLTP in g/km	153 – 137	154 – 140	163 – 149	171 – 157
Standgeräusch in dB(A) / 1/min[3]	73 / 3.750	71 / 3.000	71 / 3.000	73 / 3.000
Vorbeifahrtgeräusch in dB(A)[3]	67	67	67	65
Batterie / Laden				
Energieinhalt Batterie in kWh, Brutto	0,9	0,9	0,9	0,9
Abmessungen/Gewichte				
Leergewicht in kg[4]	1.850	1.910	1.970	2.050
Zulässiges Gesamtgewicht in kg	2.435	2.495	2.555	2.670
Zuladung in kg	660	660	660	695
Zulässige ungebremste Anhängelast	750	750	750	750
Maximale Anhängelast gebremst, 12% Steigung / Stützlast in kg[5]	2.000	2.000	2.000	2.000
Gepäckraumvolumen in l	570 – 1.700	570 – 1.700	570 – 1.700	570 – 1.700
Tankinhalt in l	60	60	60	60

[1] Angaben zu Leistung für Benzinmotoren beziehen sich auf den Betrieb mit Kraftstoff der Qualität ROZ 98. Angaben zu Verbrauch beziehen sich auf den Betrieb mit Referenzkraftstoff gemäß VO (EU) 1151/2017. Kraftstoffqualitäten bleifrei ROZ 91 und höher mit einem maximalen Ethanol-Anteil von 25 % (E25) sind zulässig. BMW empfiehlt die Verwendung eines Kraftstoffs mit ROZ 95. Für High-Performance-Automobile empfiehlt BMW die Verwendung eines Kraftstoffs mit ROZ 98.
[2] Setzt sich zusammen aus verbrennungsmotorischem Antrieb (angegebener Nennwert) und elektrischem Antrieb (bis zu angegebenem Nennwert).
[3] Die gemäß UN/ECE Regelung Nr. 51/EU-Verordnung 540/2014 gemessenen Werte sind gerundet.
[4] Das EG-Leergewicht bezieht sich auf ein Fahrzeug mit serienmäßiger Ausstattung und beinhaltet keine Sonderausstattungen. Im Leergewicht sind 90% Tankfüllung sowie 75 kg für den Fahrer berücksichtigt. Optionale Ausstattungen können das Gewicht des Fahrzeugs, die Nutzlast sowie bei Einfluss auf die Aerodynamik die Höchstgeschwindigkeit verändern.
[5] Anhängelast abhängig von der Fahrzeugausstattung.

Die technischen Daten, Verbrauchswerte und Anhängelasten beziehen sich nur auf ein Fahrzeug mit ab Werk verbauter Serien- und Sonderausstattung. Nachträglich verbaute Zubehör- bzw. Anbauteile sind nicht berücksichtigt.

TECHNISCHE WERTE.

i5 eDRIVE40, i5 xDRIVE40.

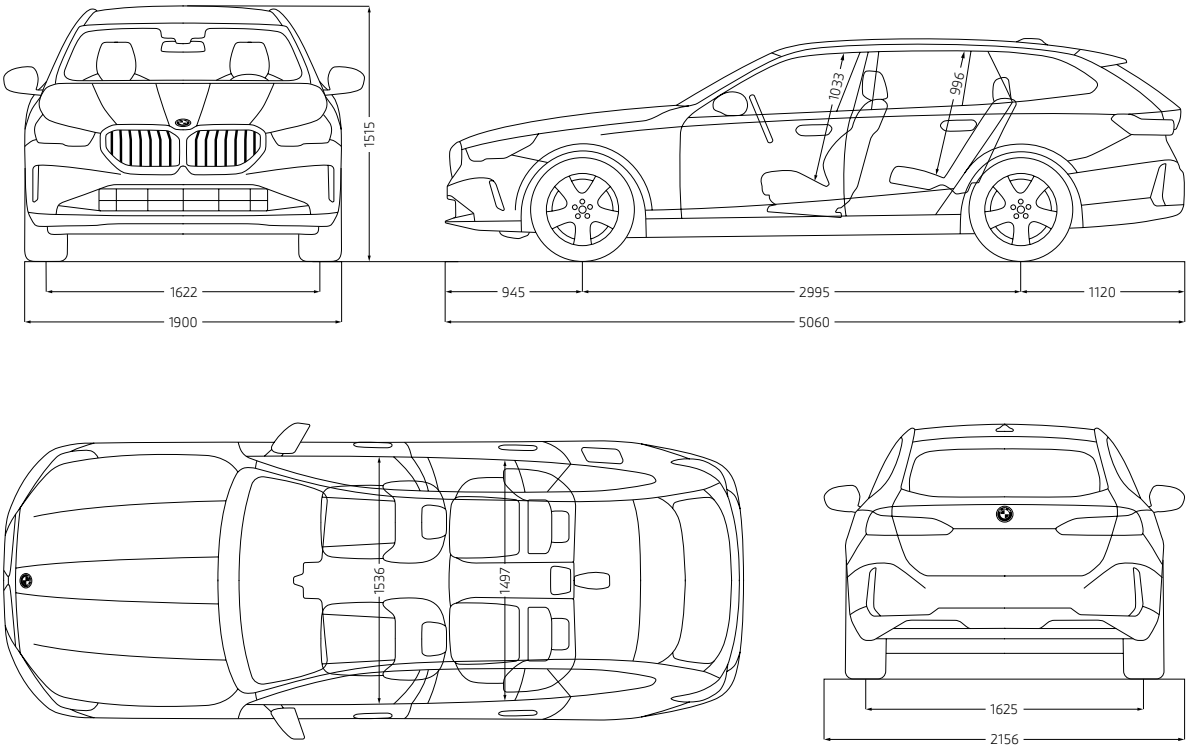

i5 M60 xDRIVE.

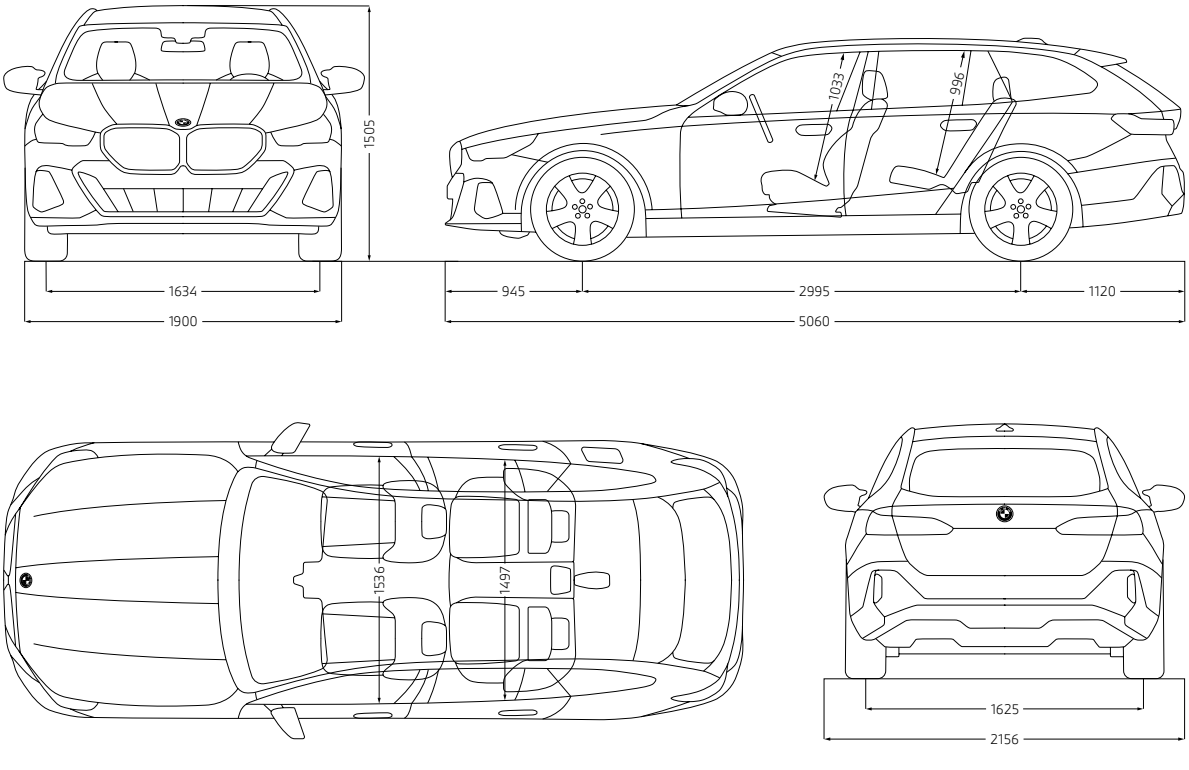

Die Maßangaben der technischen Zeichnung sind in Millimeter und können je nach Modell und Ausstattung variieren.

TECHNISCHE WERTE.

530e, 530e xDrive, 520i, 520d, 520d xDRIVE, 540d xDRIVE.

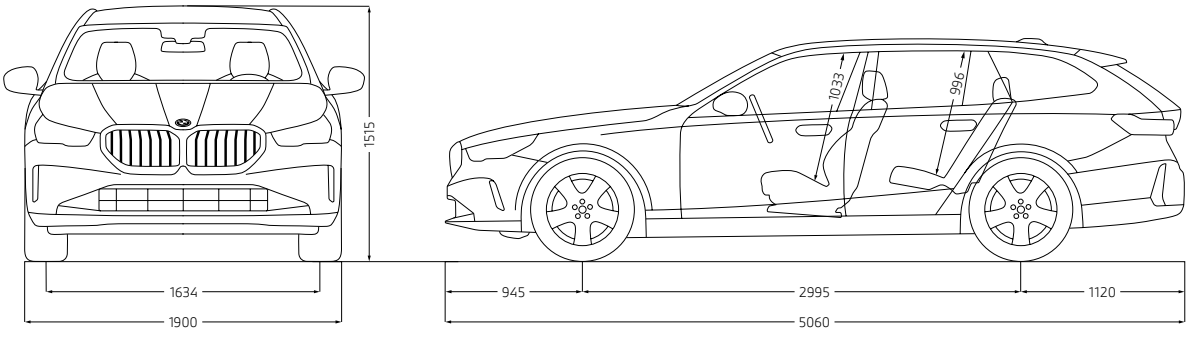

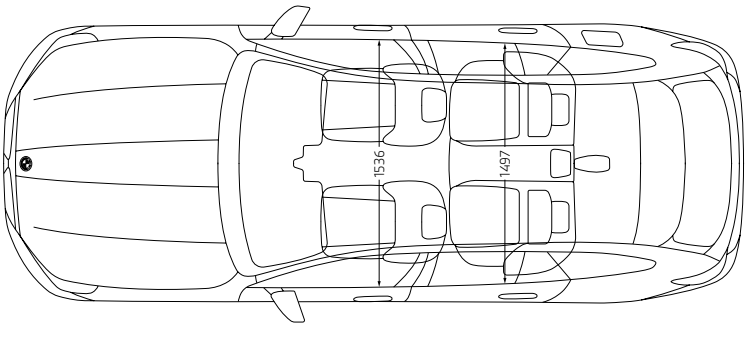

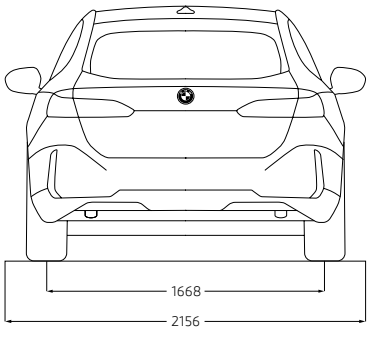

Die Maßangaben der technischen Zeichnung sind in Millimeter und können je nach Modell und Ausstattung variieren.

HUBAUER
überzeugend anders.

Ingolstädter Str. 19
84030 Landshut
Tel.: 0871-97566-0
www.**BMW-HUBAUER**.de

Straubinger Str. 3
84030 Landshut
Tel.: 0871-97383-0
www.**MINI-HUBAUER**.de

Jedes unserer Fahrzeuge lässt sich am Ende seiner Nutzungsphase, wie gesetzlich vorgeschrieben, zu mindestens 95 % verwerten sowie zu mindestens 85 % stofflich recyclen. Weitere Informationen finden Sie auf unserer Internetseite unter **www.bmw.de/recycling**.

© BMW AG, München/Deutschland. Nachdruck, auch auszugsweise, nur mit schriftlicher Genehmigung von BMW AG, München.

BMW Welt

Ihre Automobilabholung in der BMW Welt in München macht einen großen Tag zum unvergesslichen Erlebnis. Denn hier sind Sie mit BMW Group Werk, BMW Museum und BMW Konzernzentrale direkt umgeben von aufregender Historie, atemberaubender Gegenwart und spektakulären Zukunftsvisionen.

Erleben Sie die Übergabe Ihres neuen BMW, eingebettet in ein perfekt auf Sie abgestimmtes Rahmenprogramm. Informieren Sie sich gerne vorab bei Ihrem BMW Partner vor Ort, online unter bmw-welt.com, telefonisch unter 089-1250 160 20 oder schicken Sie uns eine E-Mail an infowelt@bmw-welt.com.

DIE AUTOMOBILABHOLUNG IN DER BMW WELT.

DIE VARIANTEN DER BMW WELT AUTOMOBILABHOLUNG.

PREMIUM

960,- EUR [1]

- Ausführliche Einweisung in Ihren neuen BMW (70 Min.)
- Virtuelle Fahrzeugeinweisung im einzigartigen Product Info Center
- Fahrzeugübergabe auf der Premiere – der Übergabeort im Zentrum der BMW Welt
- Teilbetankung
- Snacks und Getränke in der Premium Lounge
- Teilnahme an einer BMW Group Werkführung [2]
- Eintritt in das BMW Museum [3]

EXCLUSIVE

1.320,- EUR [1]

Zusätzlich zu den Leistungen des PREMIUM Pakets:

- Umfassende Einweisung in Ihren neuen BMW (90 Min.)
- Individuelle Übergabe Ihres Fahrzeugs in einem exklusiven, separaten Bereich
- Vollbetankung
- Einladung zu einem 4-Gänge-Menü für zwei Personen, in unserem Restaurant Bavarie, in der BMW Welt
- Individuelle Anreise mit Chauffeur-Service vom Flughafen MUC, Hauptbahnhof München oder einem zentral in München gelegenen Hotel

RAUM EXCLUSIVE PRIVACY

249,- EUR [1] (zum Exclusive Paket)

Buchung exklusiv über: meinbmw.de/bmwwelt

- Erleben Sie das Upgrade Raum Exclusive Privacy. Dieses steht Ihnen als zusätzliches Angebot nur in Verbindung mit dem Exclusive Paket in begrenzter Anzahl zum Preis von 249,- EUR zur Verfügung
- Vollständig neu gestaltet, verspricht das Upgrade Raum Exclusive Privacy eine Erfahrung, die alle Sinne anspricht
- Lassen Sie sich von einem visuellen Panorama, das Ihr Fahrzeug durch modernste Technik eindrucksvoll in Szene setzt, begeistern
- Das Upgrade Raum Exclusive Privacy ist mehr als nur ein Raum, es ist ein einzigartiges Erlebnis, das in Erinnerung bleibt. Sie erhalten zudem Ihr persönliches, digitales Take-Away der Auslieferung

[1] Die BMW Welt Abholungskosten fallen statt der Überführungskosten zum BMW Vertragshändler oder zur BMW Niederlassung an und enthalten den Fahrzeug-Transport in die BMW Welt sowie alle oben genannten Leistungen, Zulassungskosten sind nicht enthalten. Preis inkl. MwSt. (19%). Fahrzeugabholung: Dienstag bis Freitag und an ausgewählten Samstagen. [2] Keine Werkführungen an Wochenenden, Brücken- und Feiertagen. Je nach Verfügbarkeit. [3] Montag: Ruhetag.