THE X6

AUGUST 2025

FAHRZEUGPREISE & MODELLE

AUSSTATTUNGEN

TECHNISCHE WERTE

Fahrzeugpreise & Modelle
- Fahrzeugpreise
- Serienausstattung
- M Sportpaket Pro

Ausstattungen
- Räder und Reifen
- Farbwelt Exterieur
- Farbwelt Interieur
- Sonderausstattungen

Technische Werte
- Technische Werte

Ausgabe 1, 28.05.2025

Weitere Informationen erhalten Sie unter www.bmw.de und über unsere BMW Kundenbetreuung Montag bis Sonntag von 8.00 – 20.00 Uhr,
Telefon 089 1250 160 00,
E-Mail: kundenbetreuung@bmw.de

Weitere Informationen sowie den Konfigurator des BMW X6 finden Sie online unter **www.bmw.de/X6**

Jetzt konfigurieren

Änderungen von Konstruktionen und Ausstattungen vorbehalten. Über den detaillierten Umfang der Sonderausstattungen und über weitere individuelle Ausstattungsmöglichkeiten (BMW Individual) informiert Sie gerne Ihr BMW Partner. Die technischen Daten, Verbrauchswerte und Anhängelasten beziehen sich auf ein Fahrzeug mit ab Werk verbauter Serien- und Sonderausstattung. Nachträglich verbaute Zubehör- bzw. Anbauteile sind nicht berücksichtigt.

FAHRZEUGPREISE & MODELLE

FAHRZEUGPREISE.

BENZINER

	xDrive40i M Sport		
Getriebe	8-Gang Sport Automatic Getriebe Steptronic		
Zylinder/Hubraum, Anzahl/cm³	6 / 2.998		
Leistung Gesamtfahrzeugantrieb in kW (PS)[2]	280 (381)		
Mit 48 V Mild-Hybrid-Technologie in kW (PS)	9 (12)		
Pflichtangaben gemäß Pkw EnVKV[3]			
Kraftstoffverbrauch, kombiniert WLTP in l/100 km[4]	9,6 – 9,0		
CO_2-Emissionen, kombiniert WLTP in g/km	218 – 204		
CO_2-Klasse	G		
FAHRZEUGGRUNDPREIS	**102.200,–** [85.882,35]		

DIESEL

	xDrive30d M Sport	xDrive40d M Sport	
Getriebe	8-Gang Sport Automatic Getriebe Steptronic	8-Gang Sport Automatic Getriebe Steptronic	
Zylinder/Hubraum, Anzahl/cm³	6 / 2.993	6 / 2.993	
Leistung Gesamtfahrzeugantrieb in kW (PS)[2]	219 (298)	259 (352)	
Mit 48 V Mild-Hybrid-Technologie in kW (PS	9 (12)	9 (12)	
Pflichtangaben gemäß Pkw EnVKV[3]			
Kraftstoffverbrauch, kombiniert WLTP in l/100 km [4]	7,9 – 7,5	8,1 – 7,6	
CO_2-Emissionen, kombiniert WLTP in g/km	208 – 198	214 – 200	
CO_2-Klasse	G	G	
FAHRZEUGGRUNDPREIS	**97.500,–** [81.932,77]	**104.200,–** [87.563,02]	

EUR inkl. 19 % MwSt. [EUR ohne MwSt.]

Dargestellt sind Fahrzeugpreise in **EUR inkl. 19 % MwSt.** [EUR ohne MwSt.] als unverbindliche Preisempfehlung ab Werk ohne Überführungskosten.

BMW xDrive – das intelligente Allradsystem von BMW

[1] Die Leistung ist abhängig vom Ladezustand der Batterie.
[2] Setzt sich zusammen aus verbrennungsmotorischem Antrieb (angegebener Nennwert) und elektrischem Antrieb (bis zu angegebenem Nennwert). Weitere Angaben finden Sie im Kapitel TECHNISCHE WERTE.
[3] Zusätzliche Information zu möglichen Werten bei individueller Konfiguration nach WLTP finden Sie im Kapitel TECHNISCHE WERTE.
[4] Angaben zu Leistung für Benzinmotoren beziehen sich auf den Betrieb mit Kraftstoff der Qualität ROZ 98. Angaben zu Verbrauch beziehen sich auf den Betrieb mit Referenzkraftstoff gemäß VO (EU) 1151/2017. Kraftstoffqualitäten bleifrei ROZ 91 und höher mit einem maximalen Ethanol-Anteil von 25 % (E25) sind zulässig. BMW empfiehlt die Verwendung eines Kraftstoffs mit ROZ 95. Für High-Performance-Automobile empfiehlt BMW die Verwendung eines Kraftstoffs mit ROZ 98.

FAHRZEUGPREISE.

BMW M AUTOMOBILE

	X6 M60i xDrive	X6 M Competition	
Getriebe	8-Gang Sport Automatic Getriebe Steptronic	8-Gang M Steptronic Sport Getriebe mit Drivelogic	
Zylinder/Hubraum, Anzahl/cm³	8 / 4.395	8 / 4.395	
Leistung Gesamtfahrzeugantrieb in kW (PS)[2]	390 (530)	460 (625)	
Mit 48 V Mild-Hybrid-Technologie in kW (PS)	9 (12)	9 (12)	
Pflichtangaben gemäß Pkw EnVKV[3]			
Kraftstoffverbrauch, kombiniert WLTP in l/100 km[4]	12,3 – 11,7	12,8	
CO_2-Emissionen, kombiniert WLTP in g/km	279 – 265	289	
CO_2-Klasse	G	G	
FAHRZEUGGRUNDPREIS	**122.700,–** [103.109,24]	**170.800,–** [143.529,41]	

Weitere Informationen zu den BMW X6 M Automobilen finden Sie online unter **www.bmw.de/X6M**

EUR inkl. 19 % MwSt. [EUR ohne MwSt.]

Dargestellt sind Fahrzeugpreise in **EUR inkl. 19 % MwSt.** [EUR ohne MwSt.] als unverbindliche Preisempfehlung ab Werk ohne Überführungskosten.

BMW xDrive – das intelligente Allradsystem von BMW

[1] Die Leistung ist abhängig vom Ladezustand der Batterie.
[2] Setzt sich zusammen aus verbrennungsmotorischem Antrieb (angegebener Nennwert) und elektrischem Antrieb (bis zu angegebenem Nennwert). Weitere Angaben finden Sie im Kapitel TECHNISCHE WERTE.
[3] Zusätzliche Information zu möglichen Werten bei individueller Konfiguration nach WLTP finden Sie im Kapitel TECHNISCHE WERTE.
[4] Angaben zu Leistung für Benzinmotoren beziehen sich auf den Betrieb mit Kraftstoff der Qualität ROZ 98. Angaben zu Verbrauch beziehen sich auf den Betrieb mit Referenzkraftstoff gemäß VO (EU) 1151/2017. Kraftstoffqualitäten bleifrei ROZ 91 und höher mit einem maximalen Ethanol-Anteil von 25 % (E25) sind zulässig. BMW empfiehlt die Verwendung eines Kraftstoffs mit ROZ 95. Für High-Performance-Automobile empfiehlt BMW die Verwendung eines Kraftstoffs mit ROZ 98.

AUSGEWÄHLTE SERIENAUSSTATTUNGEN.

	xDrive40i M Sport	xDrive30d M Sport	xDrive40d M Sport
EXTERIEUR			
Lackierung Alpinweiß Uni	■	■	■
20" M Leichtmetallräder Sternspeiche 740 M Bicolor mit Mischbereifung und Notlaufeigenschaften 9J x 20 mit Bereifung 275/45 R20 vorn 10,5J x 20 mit Bereifung 305/40 R20 hinten	■	■	■
M Hochglanz Shadow Line	■	■	■
Adaptiver LED Scheinwerfer	■	■	■
Einstiegsleisten mit M Schriftzug beleuchtet	■	■	■
INTERIEUR			
Polsterung Sensafin dekorgesteppt Schwarz	■	■	■
Edelholzausführung Fineline Stripe braun hochglänzend	■	■	■
M Dachhimmel anthrazit	■	■	■
Sportsitze für Fahrer und Beifahrer	■	■	■
Sitzverstellung, elektrisch, mit Memory – Sitzverstellung: für Fahrer und Beifahrer – Memoryfunktion: für Fahrer	■	■	■
Sitzheizung für Fahrer und Beifahrer	■	■	■
Lordosenstütze	■	■	■
M Lederlenkrad	■	■	■
KONNEKTIVITÄT UND INFOTAINMENT			
BMW Live Cockpit Plus – BMW Curved Display – Displaykombination mit 12,3" volldigitalem Instrumentendisplay und 14,9" Control Display – BMW Operating System 8.5 – Navigationsfunktion – Intuitive Bedienmöglichkeiten – BMW Maps Update[8] – BMW Controller – Bluetooth / WiFi Schnittstelle mit Freisprecheinrichtung – Audio Tuner mit Diversity Empfang und RDS – 4G LTE Connectivity bzw. 5G Netz mit der Personal eSIM (sofern Smartphone kompatibel) – Remote Software Upgrade – Vehicle Apps[7] – Intelligent Personal Assistant[7] – USB Anschlüsse	■	■	■
Connected Package Professional[5] – Remote Services[8] – Connected Navigation inkl. Real Time Traffic Information (RTTI)[7] – Connected Parking[7] – 3rd party Assistants[7] – Smartphone Integration[6, 8] – Connected Music[7] – AirConsole Games / Videostreaming[9]	■	■	■
ConnectedDrive Services[5]	■	■	■

[5] Informationen zu den BMW ConnectedDrive Diensten, die Allgemeinen Geschäfts- und Nutzungsbedingungen BMW ConnectedDrive sowie die rechtlichen Hinweise zum Datenschutz finden Sie unter: www.bmw.de/kundenbetreuung-connecteddrive. Für Fragen können Sie sich auch an die BMW ConnectedDrive Hotline wenden, die telefonisch von Montag bis Sonntag von 8:00 bis 20:00 Uhr unter Tel. +49 89 1250 – 160 10 sowie per E-Mail unter bmw-connecteddrive@bmw.de zur Verfügung steht.

[6] Hinweis zur Nutzung: Smartphone Integration ist dauerhaft im Fahrzeug verfügbar. Sie enthält Apple CarPlay® sowie Android Auto®. Nutzbarkeit des Apple Dienstes CarPlay® bzw. Google Dienstes Android Auto® kann aufgrund möglicher zukünftiger technischer Entwicklungen (z. B. der Mobiltelefone) nicht dauerhaft gewährleistet werden. CarPlay® ist eine Marke von Apple Inc. Android Auto® ist eine Marke von Google LLC.

[7] Laufzeit: 2 Jahre
[8] Laufzeit: unbeschränkt
[9] Laufzeit: 1 Jahr

■ Serienausstattung

AUSGEWÄHLTE SERIENAUSSTATTUNGEN.

	xDrive40i M Sport	xDrive30d M Sport	xDrive40d M Sport
KONNEKTIVITÄT UND INFOTAINMENT			
Teleservices	■	■	■
Personal eSIM	■	■	■
HiFi Lautsprechersystem	■	■	■
DAB-Tuner	■	■	■
Wireless Charging Ablage	■	■	■
ANTRIEB / FAHRDYNAMIK / FAHRWERK			
8-Gang Sport Automatic Getriebe Steptronic	■	■	■
Endrohrblenden in M Sportpaket spezifischer Geometrie	■	■	■
M spezifische Pedalerie	■	■	■
M Aerodynamikpaket	■	■	■
Geschwindigkeitsregelung mit Bremsfunktion	■	■	■
Aufmerksamkeitsassistent	■	■	■
Speed Limiter	■	■	■
Fahrerlebnisschalter	■	■	■
BMW xDrive: Permanentes Allradsystem mit vollvariabler Drehmomentverteilung zwischen Vorder- und Hinterachse inkl. Bergabfahrkontrolle (HDC)	■	■	■
FAHRERASSISTENZ UND SICHERHEIT			
Alarmanlage	■	■	■
Driving Assistant – Spurwechselwarnung mit Fahrbahnrückführung – Querverkehrswarnung hinten – Heckkollisionswarnung – Ausstiegswarnung	■	■	■
Parking Assistant kamera- und ultraschallbasiertes Parkassistenzsystem bestehend aus: – Parkassistent – Rückfahrassistent – Active Park Distance Control – Einparkhilfe Seite – Parken-Anfahrüberwachung – Anhängerassistent – Rückfahrkamera	■	■	■
Active Protection	■	■	■
Airbags	■	■	■
Reifendruck-Kontrolle	■	■	■
Radschraubensicherung	■	■	■
Reifenreparatur Set Entfall in Verbindung mit Reifen Notlaufeigenschaften	■	■	■
Warndreieck und Verbandskasten	■	■	■
Intelligenter Notruf inkl. TeleService und BMW Unfallhilfe	■	■	■

■ Serienausstattung

AUSGEWÄHLTE SERIENAUSSTATTUNGEN.

	xDrive40i M Sport	xDrive30d M Sport	xDrive40d M Sport
KOMFORT UND FUNKTIONALITÄT			
Komfortzugang	■	■	■
Fernlichtassistent	■	■	■
Ambientes Licht	■	■	■
Erweitertes Außenspiegelpaket	■	■	■
Automatische Heckklappenbetätigung	■	■	■
2,5-Zonen-Klimaautomatik mit erweiterten Umfängen	■	■	■
Wärme-/Sonnenschutzverglasung	■	■	■
Gepäckraumtrennnetz	■	■	■

■ Serienausstattung

M SPORTPAKET PRO.

PREIS	SA-Nr.	EUR inkl. 19 % MwSt. [EUR ohne MwSt.]
M Sportpaket Pro	33B	**1.750,–** [1.470,59]

	SA-Nr.	EUR inkl. 19 % MwSt. [EUR ohne MwSt.]
AUSSTATTUNGSUMFÄNGE		
M Hochglanz Shadow Line mit erweiterten Umfängen	7M9	
M Leuchten Shadow Line	3MF	
M Sportabgasanlage	1MA	
M Sportbremse rot Rot lackierte Bremssättel mit M Schriftzug Hinweis: Nicht mit allen Leichtmetallrädern erhältlich	3M2	
M Sportbremse blau Blau lackierte Bremssättel mit M Schriftzug vorn Hinweis: Nicht mit allen Leichtmetallrädern erhältlich	2NH	**700,–** [588,24]
M Sicherheitsgurte Beinhaltet Sicherheitsgurte schwarz mit feinen M Streifen für alle Sitzplätze	4GQ	

–,– Sonderausstattung ohne Mehr-/ Minderpreis

AUSSTATTUNGEN

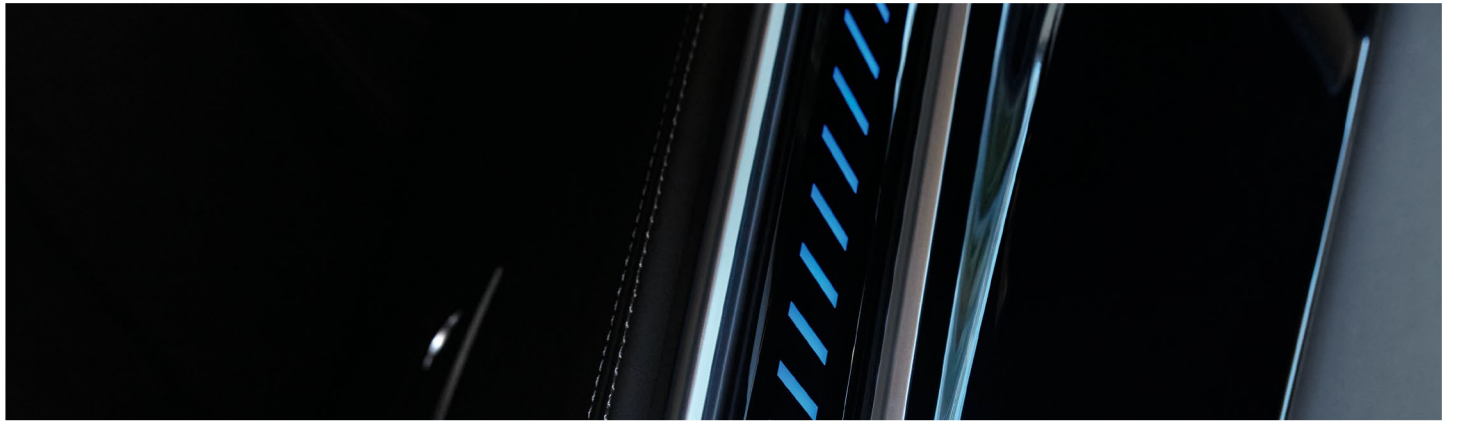

RÄDER UND REIFEN.

	SA-Nr.	EUR inkl. 19 % MwSt. [EUR ohne MwSt.]	xDrive40i M Sport	xDrive30d M Sport	xDrive40d M Sport
20" M Leichtmetallräder Sternspeiche 740 M Bicolor mit Mischbereifung und Notlaufeigenschaften 9Jx20 mit Bereifung 275/45 R20 vorn 10,5Jx20 mit Bereifung 305/40 R20 hinten	1TC	**Serie**	■	■	■
21" M Leichtmetallräder Y-Speiche 741 M Bicolor mit Mischbereifung und Notlaufeigenschaften[1] 9,5Jx21 mit Bereifung 275/40 R21 vorn 10,5Jx21 mit Bereifung 315/35 R21 hinten Nur in Verbindung mit M Sportpaket	1XN	**1.150,–** [966,39]	□	□	□
21" M Leichtmetallräder V-Speiche 915 M Bicolor mit Mischbereifung und Notlaufeigenschaften[1] 9,5Jx21 mit Bereifung 275/40 R21 vorn 10,5Jx22 mit Bereifung 315/35 R21 hinten	1G6	**1.150,–** [966,39]	□	□	□
22" M Leichtmetallräder Doppelspeiche 742 M Bicolor mit Mischbereifung 9,5Jx22 mit Bereifung 275/35 R22 vorn 10,5Jx22 mit Bereifung 315/30 R22 hinten	1PA	**2.000,–** [1.680,67]	□	□	□
22" M Leichtmetallräder V-Speiche 747 M Bicolor mit Mischbereifung 9,5Jx22 mit Bereifung 275/35 R22 vorn 10,5Jx22 mit Bereifung 315/30 R22 hinten	1SM	**2.000,–** [1.680,67]	□	□	□
22" M Leichtmetallräder Doppelspeiche 742 M mit Mischbereifung 9,5Jx22 mit Bereifung 275/35 R22 vorn 10,5Jx22 mit Bereifung 315/30 R22 hinten	1PQ	**2.400,–** [2.016,81]	□	□	□
22" BMW Individual Leichtmetallräder Vielspeiche 745 I Bicolor mit Mischbereifung 9,5Jx22 mit Bereifung 275/35 R22 vorn 10,5Jx22 mit Bereifung 315/30 R22 hinten	1W7	**2.000,–** [1.680,67]	□	□	□

[1] Gegen Aufpreis auch mit Sportbereifung (ohne Notlaufeigenschaften) erhältlich. Die Sportreifen tragen signifikant zur Erhöhung des Verbrauchs und Reduzierung der Reichweite bei.

■ Serienausstattung □ Sonderausstattung –,– Sonderausstattung ohne Mehr-/ Minderpreis

FARBWELT EXTERIEUR.

	SA-Nr.	EUR inkl. 19 % MwSt. [EUR ohne MwSt.]	xDrive40i M Sport	xDrive30d M Sport	xDrive40d M Sport
UNI					
Alpinweiß	300	**Serie**	■	■	■
METALLIC					
Skyscraper Grau	C4W	**1.070,–** [899,16]	□	□	□
Mineralweiß	A96				
Saphirschwarz	475				
Manhattan	C3D				
Aventurinrot	C57				
M Carbonschwarz	416				
M Brooklyn Grau	C4P				
BMW INDIVIDUAL LACKIERUNG					
BMW Individual Frozen Pure Grey metallic	C5A	**3.750,–** [3.151,26]	□	□	□
BMW Individual Dravitgrau metallic	C36	**2.140,–** [1.798,32]	□	□	□
BMW Individual Tansanitblau metallic	C3Z				
BMW Individual Sonderlackierung	490	**5.900,–** [4.957,98]	□	□	□

■ Serienausstattung □ Sonderausstattung –,– Sonderausstattung ohne Mehr-/ Minderpreis

FARBWELT INTERIEUR.

	SA-Nr.	EUR inkl. 19 % MwSt. [EUR ohne MwSt.]	xDrive40i M Sport	xDrive30d M Sport	xDrive40d M Sport
POLSTER					
KUNSTLEDER					
Sensafin dekorgesteppt	KP				
Silverstone **Coffee** **Tacorarot / Schwarz** **Schwarz** **Cognac**	KPA9 KPHF KPHP KPSW KPRI	**Serie**	■	■	■
LEDER					
BMW Individual erweiterte Lederausstattung Merino	VA				
Schwarz **Elfenbeinweiß** **Coffee** **Tartufo** Nur in Verbindung mit Komfortsitze oder M Multifunktionssitze für Fahrer und Beifahrer.	VASW VAEW VAHF VATQ	**2.200,–** [1.848,74]	□	□	□
BMW Individual Vollledersausstattung Merino	ZB				
Schwarz Nur in Verbindung mit M Dachhimmel Alcantara anthrazit	ZBSW	**3.400,–** [2.857,14]	□	□	□
Tartufo Nur in Verbindung mit M Dachhimmel Alcantara oder M Dachhimmel Alcantara anthrazit	ZBTQ	**3.400,–** [2.857,14]	□	□	□
Elfenbeinweiß | Atlasgrau Nur in Verbindung mit M Dachhimmel Alcantara oder M Dachhimmel Alcantara anthrazit Nur in Verbindung mit Komfortsitze oder M Multifunktionssitze für Fahrer und Beifahrer.	ZBJJ	**3.800,–** [3.193,27]	□	□	□
INTERIEURLEISTEN					
Edelholzausführung 'Fineline Stripe' braun hochglänzend	4KR	**Serie**	■	■	■
Edelholzausführung Pappel Maser anthrazit-braun offenporig **Edelholzausführung 'Fineline' schwarz mit Metalleffekt hochglänzend** **Edelholzausführung Lindenholz ‚Fineline' braun offenporig**	4KT 4LM 4D7	**200,–** [168,06]	□	□	□
BMW Individual Interieurleisten Pianolack schwarz **BMW Individual Edelholzausführung Esche Maser Silbergrau hochglänzend** **BMW Individual Edelholzausführung Esche Flowing Grey offenporig**	4ML 4WW XEE	**530,–** [445,37]	□	□	□
M Interieurleisten 'Carbon Fibre'	4MC	**930,–** [781,51]	□	□	□

■ Serienausstattung □ Sonderausstattung –,– Sonderausstattung ohne Mehr-/ Minderpreis

AUSSTATTUNGSPAKETE.

	SA-Nr.	EUR inkl. 19 % MwSt. [EUR ohne MwSt.]	xDrive40i M Sport	xDrive30d M Sport	xDrive40d M Sport
AUSSTATTUNGSPAKETE					
Komfortpaket – Sitzheizung vorn und hinten – Wärmekomfort Paket vorne – Getränkehalter, temperiert	7RS	**1.050,–** [882,35]	□	□	□
Comfort Paket Plus – Soft-Close-Automatik für Türen – Aktive Sitzbelüftung vorn – Komfortsitze vorn – Klimaautomatik mit 4-Zonenregelung – Akustikverglasung – Sonnenschutzverglasung – Ambient Air Paket Ausstattungsalternative mit reduziertem Preis: M Multifunktionssitze für Fahrer und Beifahrer	981	**4.200,–** [3.529,41]	□	□	□
Exklusiv Paket – Glasapplikation 'CraftedClarity' für Interieurelemente – BMW Individual Instrumententafel lederbezogen – Massagefunktion vorn – BMW Niere Iconic Glow	9D8	**3.000,–** [2.251,01]	□	□	□
In Verbindung mit BMW Individual Vollledersausstattung		**1.950,–** [1.638,66]	□	□	□
xOffroad Paket Nicht in Verbindung mit Integral-Aktivlenkung Nur in Verbindung mit M Sportdifferenzial und Adaptive 2-Achs-Luftfederung	3E3	**2.950,–** [2.478,99]	□	□	□
Travel Paket – Gepäckraumpaket – Travel & Comfort System – Sonnenschutzrollo, hintere Türseitenscheiben – Panorama Glasdach Ausstattungsalternative mit reduziertem Preis: Panorama Glasdach Sky Lounge	7LK	**2.900,–** [3.436,97]	□	□	□
Innovationspaket – BMW Live Cockpit Professional – Parking Assistant Professional – Harman Kardon Surround Sound System Ausstattungsalternative mit reduziertem Preis: Bowers & Wilkins Diamond Surround Sound System	7R7	**3.700,–** [3.109,24]	□	□	□

■ Serienausstattung □ Sonderausstattung –,– Sonderausstattung ohne Mehr-/ Minderpreis

SONDERAUSSTATTUNGEN.

	SA-Nr.	EUR inkl. 19 % MwSt. [EUR ohne MwSt.]	xDrive40i M Sport	xDrive30d M Sport	xDrive40d M Sport
EXTERIEUR					
Dachreling Aluminium satiniert Nur in Verbindung mit Exterieur Line Aluminium satiniert Nicht in Verbindung mit M Hochglanz Shadow Line	3AT	**420,–** [352,94]	□	□	□
M Dachreling Hochglanz Shadow Line Nur in Verbindung mit M Hochglanz Shadow Line	3MC	**420,–** [352,94]	□	□	□
Exterieur Line Aluminium satiniert	3MB	**–,–**	□	□	□
M Hochglanz Shadow Line	760	**Serie**	■	■	■
M Hochglanz Shadow Line mit erweiterten Umfängen Nur in Verbindung mit BMW Niere Iconic Glow und M Sportpaket Pro	7M9	**–,–**	□	□	□
M Carbon Spiegelkappen	3ME	**900,–** [756,30]	□	□	□
BMW Niere Iconic Glow Im Umfang Exklusiv Paket enthalten	3DN	**500,–** [420,17]	□	□	□
Modellschriftzug Entfall	320	**–,–**	□	□	□
Entfall Zusatz-Schriftzug außen	3DZ	**–,–**	□	□	□
M Aerodynamikpaket	715	**Serie**	■	■	■
M Carbon Heckspoiler	3MG	**1.050,–** [882,35]	□	□	□
INTERIEUR					
M Dachhimmel anthrazit	775	**Serie**	■	■	■
M Dachhimmel Alcantara anthrazit	776	**1.200,–** [1.008,40]	□	□	□
M Dachhimmel Alcantara Elfenbeinweiß Nur in Verbindung mit BMW Individual Vollledersausstattung 'Merino' | Elfenbeinweiss/Atlasgrau oder BMW Individual Vollledersausstattung 'Merino' | Tartufo	XD5	**1.200,–** [1.008,40]	□	□	□
BMW Individual Instrumententafel lederbezogen	4M5	**1.200,–** [1.008,40]	□	□	□
In Verbindung mit BMW Individual Vollledersausstattung oder Exklusiv Paket		**–,–**	□	□	□
Glasapplikation CraftedClarity für Interieurelemente	4A2	**550,–** [1.403,36]	□	□	□
Im Umfang Exklusiv Paket enthalten		**–,–**	□	□	□
ENTERTAINMENT					
Harman Kardon Surround Sound System Im Umfang Innovationspaket enthalten	688	**950,–** [798,32]	□	□	□
Bowers & Wilkins Diamond Surround Sound System Nur in Verbindung mit Panorama Glasdach oder Panorama-Glasdach Sky Lounge	6F1	**5.050,–** [4.243,70]	□	□	□
In Verbindng mit Innovationspaket		**4.100,–** [3.445,37]	□	□	□

■ Serienausstattung □ Sonderausstattung –,– Sonderausstattung ohne Mehr-/ Minderpreis

SONDERAUSSTATTUNGEN.

	SA-Nr.	EUR inkl. 19 % MwSt. [EUR ohne MwSt.]	xDrive40i M Sport	xDrive30d M Sport	xDrive40d M Sport
INFORMATION UND KOMMUNIKATION					
BMW Live Cockpit Professional Inkl. BMW Head-Up Display Nur in Verbindung mit Innovationspaket	6U3	**–,–**	□	□	□
FAHRWERK / BREMSE / LENKUNG					
Sport-Automatic Getriebe Steptronic	2TB	**Serie**	■	■	■
M Sportbremse, rot Rot lackierte Bremssättel mit M Schriftzug Nur in Verbindung mit M Sportpaket Pro Hinweis: Nicht mit allen Leichtmetallrädern erhältlich	3M2	**–,–**	□	□	□
M Sportbremse, blau Blau lackierte Bremssättel mit M Schriftzug vorn Nur in Verbindung mit M Sportpaket Pro Hinweis: Nicht mit allen Leichtmetallrädern erhältlich	2NH	**700,–** [588,24]	□	□	□
M Sportabgasanlage Nur in Verbindung mit M Sportpaket Pro	1MA	**–,–**	□	□	□
Adaptives M Fahrwerk Nicht in Verbindung mit M Sportdifferenzial oder Adaptive 2-Achs-Luftfederung	2VF	**–,–**	□	□	□
Adaptives M Fahrwerk Professional Nur mit M Sportdifferenzial und Integral-Aktivlenkung Nicht mit Adaptive 2-Achs-Luftfederung, Adaptives M Fahrwerk	2VW	**3.600,–** [3.025,21]	□	□	□
M Sportdifferenzial Nur in Verbindung mit xOffroad-Paket und Adaptives M Fahrwerk Professional	2T4	**–,–**	□	□	□
Adaptive 2-Achs-Luftfederung	2VR	**1.250,–** [1.050,42]	□	□	□
Integral-Aktivlenkung	2VH	**1.450,–** [1.218,49]	□	□	□

■ Serienausstattung □ Sonderausstattung –,– Sonderausstattung ohne Mehr-/ Minderpreis

SONDERAUSSTATTUNGEN.

	SA-Nr.	EUR inkl. 19 % MwSt. [EUR ohne MwSt.]	xDrive40i M Sport	xDrive30d M Sport	xDrive40d M Sport
ASSISTENZSYSTEME					
Driving Assistant Professional kamera- und radarbasiertes Fahrerassistenzsystem bestehend aus: – Driving Assistant – Nothalteassistent – Aktive Geschwindigkeitsregelung mit Stop&Go-Funktion – Ampelerkennung – Automatischer Speed Limit Assist – Lenk- und Spurführungsassistent – Spurhalteassistent mit aktivem Seitenkollisionsschutz – Spurwechselassistent (Nicht in Verbindung mit Metallic-Lackierung M Donington Grau) – Querverkehrswarnung vorn – Ausweichhilfe – Kreuzungswarnung mit City-Bremsfunktion – Rettungsgassenassistent – Falschfahrwarnung – Lokale Gefahrenwarnung Nur in Verbindung mit Innovationspaket	5AU	**2.550,–** [2.142,86]	□	□	□
Autobahnassistent – Erweiterte Lenkunterstützung bis 130 km/h auf Autobahnen in Deutschland – Spurwechselassistent mit Blickbestätigung Der Autobahnassistent ist nur in Verbindung mit den erforderlichen BMW Connected Drive Diensten verfügbar Die Laufzeit für diese Dienste beträgt 2 Jahre. Die Funktion des automatischen Spurwechsels mit Blickbestätgung ist auch ohne diese Dienste nutzbar. Nur in Verbindung mit Parking Assistant Professional	5AX	**850,–** [714,28]	□	□	□
Parking Assistant Professional Kamera- und ultraschallbasiertes Assistenzsystem bestehend aus dem Parking Assistant Professional sowie den Funktionen des Parking Assistant und Remotebedienung (Smartphone) Nur in Verbindung mit Innovationspaket	5DW	**–,–**	□	□	□
SICHERHEIT					
M Sicherheitsgurte Nur in Verbindung mit M Sportpaket Pro	4GQ	**–,–**	□	□	□
SICHT					
M Leuchten Shadow Line Nur in Verbindung mit M Sportpaket Pro	3MF	**–,–**	□	□	□
SITZKOMFORT					
Massagefunktion vorn Nur in Verbindung mit Aktiver Sitzbelüftung vorn oder M Multifunktionssitze für Fahrer und Beifahrer Im Umfang Exklusiv Paket enthalten	4T7	**1.100,–** [924,37]	□	□	□
Komfortsitze vorn, elektrisch verstellbar	456	**850,–** [714,29]	□	□	□
M Multifunktionssitze für Fahrer und Beifahrer Nur in Verbindung mit BMW Individual erweiterte Lederausstattung 'Merino' | Schwarz, BMW Individual Vollledersausstattung 'Merino' | Tartufo oder 'Merino' | Schwarz	4MA	**1.000,–** [840,34]	□	□	□
Aktiver Sitzbelüftung Belüftung von Sitzfläche und Sitzlehne vorne Nur in Verbindung mit M Multifunktionssitze für Fahrer und Beifahrer oder Komfortsitze	453	**900,–** [756,30]	□	□	□
Sitzheizung vorn und hinten Nur in Verbindung mit Komfortpaket	4HA	**–,–**	□	□	□

■ Serienausstattung □ Sonderausstattung –,– Sonderausstattung ohne Mehr-/ Minderpreis

SONDERAUSSTATTUNGEN.

	SA-Nr.	EUR inkl. 19 % MwSt. [EUR ohne MwSt.]	xDrive40i M Sport	xDrive30d M Sport	xDrive40d M Sport
KLIMAKOMFORT					
Standheizung Nur in Verbindung mit Komfortpaket	536	**1.450,–** [1.218,49]	□	□	□
Panorama Glasdach Nur in Verbindung mit Travel Paket	402	**–,–**	□	□	□
Panorama-Glasdach Sky Lounge Nur in Verbindung mit Travel Paket	407	**900,–** [756,30]	□	□	□
Akustikverglasung Nur in Verbindung mit Sonnenschutzverglasung	3KA	**600,–** [504,20]	□	□	□
Klimaautomatik mit 4-Zonenregelung	4NB	**800,–** [672,27]	□	□	□
Sonnenschutzverglasung	420	**500,–** [420,17]	□	□	□
Sonnenschutzrollo, hintere Türseitenscheiben Nur in Verbindung mit Travel Paket	417	**–,–**	□	□	□
Ambient Air Paket Luftionisation und Duftaromen für den Fahrzeuginnenraum	4NM	**350,–** [294,12]	□	□	□
Wärmekomfort Paket vorne Nur in Verbindung mit Komfortpaket	4HB	**–,–**	□	□	□
TRANSPORT UND STAURAUM					
Anhängerkupplung	3AC	**1.200,–** [1.008,40]	□	□	□
Getränkehalter, temperiert Nur in Verbindung mit Komfortpaket	44A	**–,–**	□	□	□
Gepäckraumpaket Nur in Verbindung mit Travel Paket	418	**–,–**	□	□	□
Travel & Comfort System Nur in Verbindung mit Travel Paket	4FL	**–,–**	□	□	□
WEITERE FUNKTIONEN					
Soft-Close-Automatik für Türen	323	**650,–** [546,22]	□	□	□
Garagentoröffner, integriert Hinweis: Kompatibilität zur bestehenden Schließanlage kann unter www.homelink.com geprüft werden	319	**260,–** [218,49]	□	□	□

■ Serienausstattung □ Sonderausstattung –,– Sonderausstattung ohne Mehr-/ Minderpreis

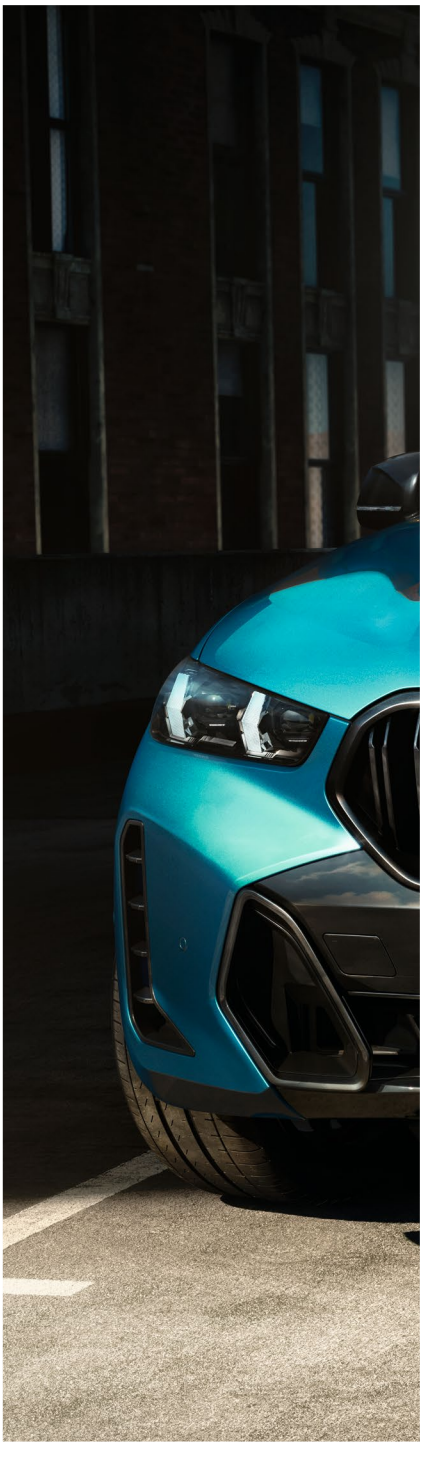

TECHNISCHE WERTE

TECHNISCHE WERTE.

BMW X6 Benziner / Diesel	xDrive40i M Sport	xDrive30d M Sport	xDrive40d M Sport
Gesamtfahrzeugantrieb[1]			
Antriebstyp	Benzin – 48 Volt Mild-Hybrid	Diesel – 48 Volt Mild-Hybrid	Diesel – 48 Volt Mild-Hybrid
Leistung in kW (PS)	280 (381)	219 (298)	259 (352)
Drehmoment in Nm	540	670	720
Getriebe	8-Gang Sport Automatic Getriebe Steptronic	8-Gang Sport Automatic Getriebe Steptronic	8-Gang Sport Automatic Getriebe Steptronic
Antriebsart	Allradantrieb	Allradantrieb	Allradantrieb
TwinPower Turbo Verbrennungsmotor[1]			
Zylinder	6	6	6
Hubraum in cm^3	2.998	2.993	2.993
Nennleistung in kW (PS) / 1/min	280 (381) / 5.200 – 6.250	219 (298) / 4.000	259 (352) / 4.400
Nenndrehmoment in Nm/1/min	540 / 1.850 – 5.000	670 / 1.500 – 2.500	720 / 1.750 – 2.250
Elektromotor			
(Nenn-) Leistung in kW (PS)	9 (12)	9 (12)	9 (12)
(Nenn-) Drehmoment in Nm	200	200	200
Fahrleistung			
Beschleunigung 0–100 km/h in s	5,4	6,1	5,5
Höchstgeschwindigkeit in km/h	250	233	245
Verbrauch, Emissionen und Reichweite[1] (Tatsächlich mögliche Werte bei individueller Konfiguration)[5]			
Abgasnorm (typzugelassen)	EU6e-bis-FCM	EU6e-bis-FCM	EU6e-bis-FCM
Kraftstoffverbrauch, kombiniert WLTP in l/100 km	9,6 – 8,6	7,9 – 7,2	8,1 – 7,2
CO_2-Klasse, kombiniert	G	G	G
CO_2-Emissionen, kombiniert WLTP in g/km	218 – 194	208 – 188	214 – 190
Standgeräusch in dB(A) / 1/min[3]	72 / 3.750	72 / 3.000	74 / 3.300
Vorbeifahrtgeräusch in dB(A)[3]	68	67	68
Batterie / Laden			
Energieinhalt Batterie in kWh, Brutto	0,4	0,4	0,4
Abmessungen/Gewichte			
Leergewicht in kg[4]	2.240	2.295	2.320
Zulässiges Gesamtgewicht in kg	2.885	2.950	2.985
Zuladung in kg	720	730	740
Zulässige ungebremste Anhängelast	750	750	750
Maximale Anhängelast gebremst, 12% Steigung / Stützlast in kg[5]	3.500	3.500	3.500
Gepäckraumvolumen in l	580	580	580
Tankinhalt in l	83	80	80

[1] Angaben zu Leistung für Benzinmotoren beziehen sich auf den Betrieb mit Kraftstoff der Qualität ROZ 98. Angaben zu Verbrauch beziehen sich auf den Betrieb mit Referenzkraftstoff gemäß VO (EU) 1151/2017. Kraftstoffqualitäten bleifrei ROZ 91 und höher mit einem maximalen Ethanol-Anteil von 25 % (E25) sind zulässig. BMW empfiehlt die Verwendung eines Kraftstoffs mit ROZ 95. Für High-Performance-Automobile empfiehlt BMW die Verwendung eines Kraftstoffs mit ROZ 98.
[2] Setzt sich zusammen aus verbrennungsmotorischem Antrieb (angegebener Nennwert) und elektrischem Antrieb (bis zu angegebenem Nennwert).
[3] Die gemäß UN/ECE Regelung Nr. 51/EU-Verordnung 540/2014 gemessenen Werte sind gerundet.
[4] Das EG-Leergewicht bezieht sich auf ein Fahrzeug mit serienmäßiger Ausstattung und beinhaltet keine Sonderausstattungen. Im Leergewicht sind 90% Tankfüllung sowie 75 kg für den Fahrer berücksichtigt. Optionale Ausstattungen können das Gewicht des Fahrzeugs, die Nutzlast sowie bei Einfluss auf die Aerodynamik die Höchstgeschwindigkeit verändern.
[5] Anhängelast abhängig von der Fahrzeugausstattung.

Die technischen Daten, Verbrauchswerte und Anhängelasten beziehen sich nur auf ein Fahrzeug mit ab Werk verbauter Serien- und Sonderausstattung. Nachträglich verbaute Zubehör- bzw. Anbauteile sind nicht berücksichtigt.

TECHNISCHE WERTE.

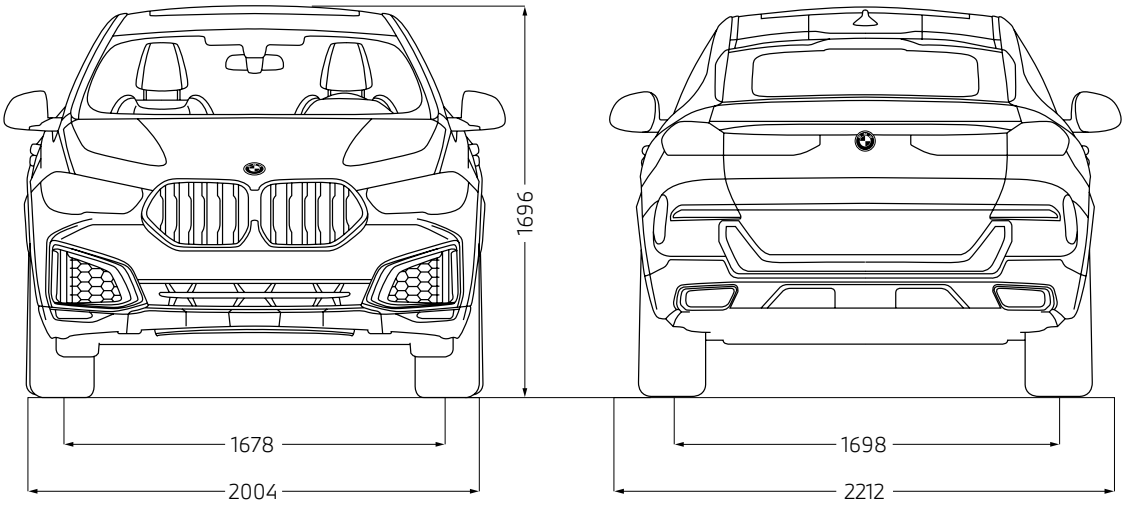

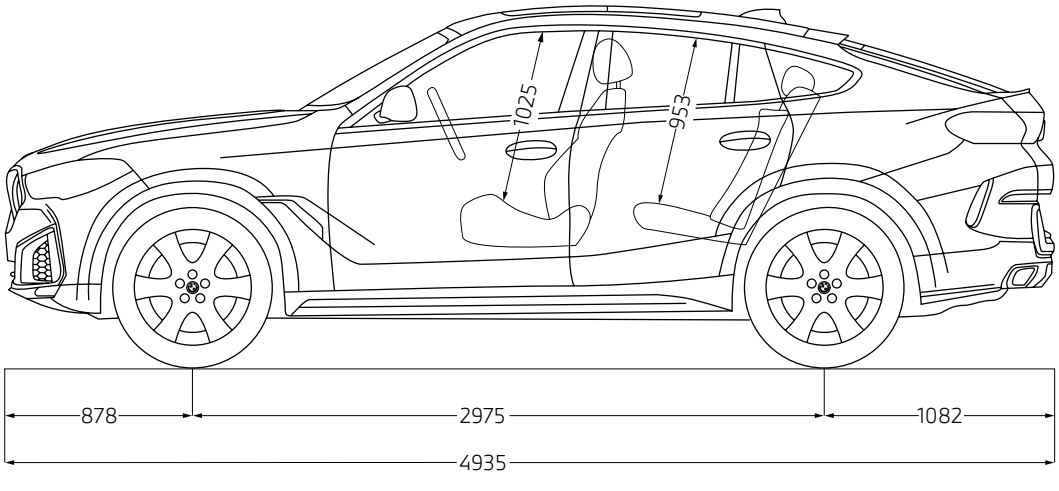

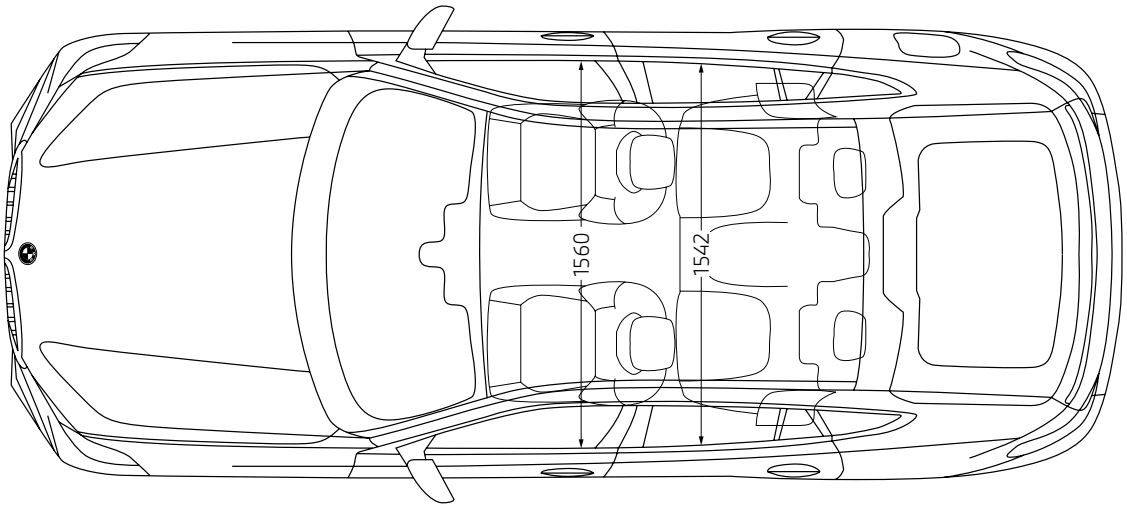

Die Maßangaben der technischen Zeichnung sind in Millimeter und können je nach Modell und Ausstattung variieren.

HUBAUER
überzeugend anders.

Ingolstädter Str. 19
84030 Landshut
Tel.: 0871-97566-0
www.**BMW-HUBAUER**.de

Straubinger Str. 3
84030 Landshut
Tel.: 0871-97383-0
www.**MINI-HUBAUER**.de

Jedes unserer Fahrzeuge lässt sich am Ende seiner Nutzungsphase, wie gesetzlich vorgeschrieben, zu mindestens 95 % verwerten sowie zu mindestens 85 % stofflich recyclen. Weitere Informationen finden Sie auf unserer Internetseite unter **www.bmw.de/recycling**.

© BMW AG, München/Deutschland. Nachdruck, auch auszugsweise, nur mit schriftlicher Genehmigung von BMW AG, München.

BMW Welt

Ihre Automobilabholung in der BMW Welt in München macht einen großen Tag zum unvergesslichen Erlebnis. Denn hier sind Sie mit BMW Group Werk, BMW Museum und BMW Konzernzentrale direkt umgeben von aufregender Historie, atemberaubender Gegenwart und spektakulären Zukunftsvisionen.

Erleben Sie die Übergabe Ihres neuen BMW, eingebettet in ein perfekt auf Sie abgestimmtes Rahmenprogramm. Informieren Sie sich gerne vorab bei Ihrem BMW Partner vor Ort, online unter bmw-welt.com, telefonisch unter 089-1250 160 20 oder schicken Sie uns eine E-Mail an infowelt@bmw-welt.com.

DIE AUTOMOBILABHOLUNG IN DER BMW WELT.

DIE VARIANTEN DER BMW WELT AUTOMOBILABHOLUNG.

PREMIUM

960,- EUR [1]

- Ausführliche Einweisung in Ihren neuen BMW (70 Min.)
- Virtuelle Fahrzeugeinweisung im einzigartigen Product Info Center
- Fahrzeugübergabe auf der Premiere – der Übergabeort im Zentrum der BMW Welt
- Teilbetankung
- Snacks und Getränke in der Premium Lounge
- Teilnahme an einer BMW Group Werkführung [2]
- Eintritt in das BMW Museum [3]

EXCLUSIVE

1.320,- EUR [1]

Zusätzlich zu den Leistungen des PREMIUM Pakets:

- Umfassende Einweisung in Ihren neuen BMW (90 Min.)
- Individuelle Übergabe Ihres Fahrzeugs in einem exklusiven, separaten Bereich
- Vollbetankung
- Einladung zu einem 4-Gänge-Menü für zwei Personen, in unserem Restaurant Bavarie, in der BMW Welt
- Individuelle Anreise mit Chauffeur-Service vom Flughafen MUC, Hauptbahnhof München oder einem zentral in München gelegenen Hotel

RAUM EXCLUSIVE PRIVACY

249,- EUR [1] (zum Exclusive Paket)

Buchung exklusiv über: meinbmw.de/bmwwelt

- Erleben Sie das Upgrade Raum Exclusive Privacy. Dieses steht Ihnen als zusätzliches Angebot nur in Verbindung mit dem Exclusive Paket in begrenzter Anzahl zum Preis von 249,- EUR zur Verfügung
- Vollständig neu gestaltet, verspricht das Upgrade Raum Exclusive Privacy eine Erfahrung, die alle Sinne anspricht
- Lassen Sie sich von einem visuellen Panorama, das Ihr Fahrzeug durch modernste Technik eindrucksvoll in Szene setzt, begeistern
- Das Upgrade Raum Exclusive Privacy ist mehr als nur ein Raum, es ist ein einzigartiges Erlebnis, das in Erinnerung bleibt. Sie erhalten zudem Ihr persönliches, digitales Take-Away der Auslieferung

[1] Die BMW Welt Abholungskosten fallen statt der Überführungskosten zum BMW Vertragshändler oder zur BMW Niederlassung an und enthalten den Fahrzeug-Transport in die BMW Welt sowie alle oben genannten Leistungen, Zulassungskosten sind nicht enthalten. Preis inkl. MwSt. (19%). Fahrzeugabholung: Dienstag bis Freitag und an ausgewählten Samstagen. [2] Keine Werkführungen an Wochenenden, Brücken- und Feiertagen. Je nach Verfügbarkeit. [3] Montag: Ruhetag.