THE M2

AUGUST 2025

FAHRZEUGPREISE & MODELLE

AUSSTATTUNGEN

TECHNISCHE WERTE

Fahrzeugpreise & Modelle
- Fahrzeugpreise
- Serienausstattungen
- M2 Coupé
- M2 CS

Ausstattungen
- Räder und Reifen
- Farbwelt Exterieur
- Farbwelt Interieur
- Sonderausstattungen

Technische Werte
- Technische Werte

Ausgabe 1, 28.05.2025

Weitere Informationen erhalten Sie unter www.bmw.de und über unsere BMW Kundenbetreuung Montag bis Sonntag von 8.00 – 20.00 Uhr,
Telefon 089 1250 160 00,
E-Mail: kundenbetreuung@bmw.de

Weitere Informationen sowie den Konfigurator des BMW M2 Coupé finden Sie online unter **www.bmw.de/m2**

Jetzt konfigurieren

Die angegebenen Preise gelten für die in Deutschland angebotenen Modellausführungen. Alle dargestellten Preise verstehen sich als unverbindliche Preisempfehlung der BMW AG ab Werk ohne Überführungskosten.

Änderungen von Konstruktionen und Ausstattungen vorbehalten. Über den detaillierten Umfang der Sonderausstattungen und über weitere individuelle Ausstattungsmöglichkeiten (BMW Individual) informiert Sie gerne Ihr BMW Partner. Die technischen Daten, Verbrauchswerte und Anhängelasten beziehen sich auf ein Fahrzeug mit ab Werk verbauter Serien- und Sonderausstattung. Nachträglich verbaute Zubehör- bzw. Anbauteile sind nicht berücksichtigt.

FAHRZEUGPREISE & MODELLE

FAHRZEUGPREISE.

BMW M2 COUPÉ

	M2 Coupé	**M2 Coupé**	**M2 CS**
Getriebe	8-Gang M Steptronic mit Drivelogic	6-Gang manuelles Getriebe (Sonderausstattung)	8-Gang M Steptronic mit Drivelogic
Zylinder/Hubraum, Anzahl/cm³	6/2.993	6/2.993	6/2.993
Leistung Gesamtfahrzeugantrieb in kW (PS)[2]	353 (480)	353 (480)	390 (530)
Mit 48 V Mild-Hybrid-Technologie in kW (PS)	–	–	–
Pflichtangaben gemäß Pkw EnVKV[3]			
Kraftstoffverbrauch, kombiniert WLTP in l/100 km[4]	10,2 – 9,8	10,2 – 9,8	10,0
CO_2-Emissionen, kombiniert WLTP in g/km	231 – 222	231 – 222	226
CO_2-Klasse	G	G	G
FAHRZEUGGRUNDPREIS	**77.500,–** [65.126,05]	**78.000,–** [65.546,22]	**115.000,–** [96.638,66]

EUR inkl. 19 % MwSt. [EUR ohne MwSt.]

Dargestellt sind Fahrzeugpreise in **EUR inkl. 19 % MwSt.** [EUR ohne MwSt.] als unverbindliche Preisempfehlung ab Werk ohne Überführungskosten.

BMW xDrive – das intelligente Allradsystem von BMW

[1] Die Leistung ist abhängig vom Ladezustand der Batterie.
[2] Setzt sich zusammen aus verbrennungsmotorischem Antrieb (angegebener Nennwert) und elektrischem Antrieb (bis zu angegebenem Nennwert). Weitere Angaben finden Sie im Kapitel TECHNISCHE WERTE.
[3] Zusätzliche Information zu möglichen Werten bei individueller Konfiguration nach WLTP finden Sie im Kapitel TECHNISCHE WERTE.
[4] Angaben zu Leistung für Benzinmotoren beziehen sich auf den Betrieb mit Kraftstoff der Qualität ROZ 98. Angaben zu Verbrauch beziehen sich auf den Betrieb mit Referenzkraftstoff gemäß VO (EU) 1151/2017. Kraftstoffqualitäten bleifrei ROZ 91 und höher mit einem maximalen Ethanol-Anteil von 25 % (E25) sind zulässig. BMW empfiehlt die Verwendung eines Kraftstoffs mit ROZ 95. Für High-Performance-Automobile empfiehlt BMW die Verwendung eines Kraftstoffs mit ROZ 98.

AUSGEWÄHLTE SERIENAUSSTATTUNGEN.

	M2 Coupé	M2 CS
EXTERIEUR		
Lackierung Alpinweiß Uni	■	
Saphirschwarz metallic **M Brooklyn Grau metallic** **M Portimao Blau metallic** Hinweis: Serienlackierung wählbar		■
19"/20" M Leichtmetallräder Doppelspeiche 930 M mit Mischbereifung 9,5J x 19 mit Bereifung 275/35 vorn 10,5J x 20 mit Bereifung 285/30 hinten Jetblack	■	
19"/20" M Leichtmetallräder Sternspeiche 827 M mit Track-Reifen 9,5J x 19 mit Bereifung 275/35 vorn 10,5J x 20 mit Bereifung 285/30 hinten Goldbronze Hinweis: – Leichtbau Aluminium-Schmiederad – Schneekettenmontage nicht möglich – Track-Bereifung / Semi-Slick mit eingeschränkter Alltagstauglichkeit, optimiert für die Rennstrecke! Ohne Aufpreis gegen 19"/20" M Leichtmetallräder Sternspeiche 827 M Goldbronze mit Sportreifen eintauschbar, optimal für Straßennutzung oder bei kalten und nassen Bedingungen		■
LED-Scheinwerfer	■	
Adaptiver LED-Scheinwerfer		■
M Hochglanz Shadow Line	■	■
M Carbondach		■
BMW M2 CS spezifische Niere – erweiterte Lufteinlässe – mit Modellschriftzug „M2 CS"		■
Spiegelkappen (CFK)		■
CFK-Kofferraumklappe mit einem integrierten „Ducktail"-Spoiler		■
Endrohrblenden in Schwarzmatt		■
Frontsplitter in schwarz		■
Beleuchteter "CS" Schriftzug in der Türtafel		■
Einstiegsleisten Mit Schriftzug „M2 CS"		■
INTERIEUR		
Alcantara-/Sensatec-Kombination Schwarz/Kontraststeppung Blau	■	
Vollleder 'Merino' | Schwarz/Exklusivakzent		■
M Dachhimmel Anthrazit	■	■
Interieurleisten Dark Graphite matt	■	
M Interieurleisten Carbon Fibre		■
M Akzentflächen, illuminiert	■	
M Lenkrad mit Multifunktionstasten	■	
M Alcantaralenkrad		■
Fußmatten in Velours	■	■
2-Zonen-Klimaautomatik mit erweiterten Umfängen	■	■

■ Serienausstattung

AUSGEWÄHLTE SERIENAUSSTATTUNGEN.

	M2 Coupé	M2 CS
KONNEKTIVITÄT UND INFOTAINMENT		
BMW Live Cockpit Plus Anzeigeverbund bestehend aus einem volldigitalem 12,3" Instrumentendisplay und einem hochauflösenden 14,9" Control Display – BMW Curved Display – BMW Operating System 8.5 – Navigationsfunktion – Intuitive Bedienmöglichkeiten – Bluetooth / WiFi Schnittstelle mit Freisprecheinrichtung – Audio Tuner mit Diversity-Empfang und RDS – 4G LTE Connectivity bzw. 5G Netz mit der Personal eSIM (sofern Smartphone kompatibel) – Remote Software Upgrade – Vehicle Apps[7] – Intelligent Personal Assistant[7] – BMW Maps Update[7] – USB Anschlüsse – Intelligenter Notruf inkl. TeleServices und BMW Unfallhilfe	■	
BMW Life Cockpit Professional inkl. BMW Head-Up-Display und Augmented View Anzeigeverbund bestehend aus einem volldigitalem 12,3" Instrumentendisplay und einem hochauflösenden 14,9" Control Display – BMW Curved Display – BMW Operating System 8.5 – Navigationsfunktion – Intuitive Bedienmöglichkeiten – Bluetooth / WiFi Schnittstelle mit Freisprecheinrichtung – Audio Tuner mit Diversity-Empfang und RDS – 4G LTE Connectivity bzw. 5G Netz mit der Personal eSIM (sofern Smartphone kompatibel) – Remote Software Upgrade – Vehicle Apps[7] – Intelligent Personal Assistant[7] – BMW Maps Update[7] – USB Anschlüsse – Intelligenter Notruf inkl. TeleServices und BMW Unfallhilfe Die eingeblendeten Inhalte im BMW Head-Up Display sind ausstattungsabhängig. Einblendungen setzen den Erwerb weiterer Sonderausstattungen wie zum Beispiel Fahrerassistenzsysteme voraus. Die Anzeigen des BMW Head-Up Displays sind mit polarisierten Sonnenbrillen nur eingeschränkterkennbar.		■
Connected Package Professional[5] – Remote Services – Connected Navigation inkl. Real Time Traffic Information (RTTI)[7] – Connected Parking[7] – 3rd party Assistant[7] – Smartphone Integration[6] – Connected Music[7]	■	■
Personal eSIM	■	■
Ablage für Wireless Charging	■	■
DAB-Tuner (DAB+ fähig)	■	■
ANTRIEB / FAHRDYNAMIK / FAHRWERK		
M TwinPower Turbo Reihen-6-Zylinder-Benzinmotor	■	■
8-Gang M Steptronic Getriebe mit Drivelogic mit Schaltwippen am Lenkrad	■	■
Adaptives M Fahrwerk	■	■
M Sportdifferenzial	■	■
M Drive	■	■
M Drive Professional beinhaltet: **– M Track Mode** **– M Laptimer (App)** **– M Traction Control (10-stufig)** **– M Drift Analyser**	■	■
M Compound Bremsen M Compound Bremsen vorn und hinten in Blau, innenbelüftet, gelocht	■	
M Compound Bremse, rot hochglänzend		■

[5] Informationen zu den BMW ConnectedDrive Diensten, die Allgemeinen Geschäfts- und Nutzungsbedingungen BMW ConnectedDrive sowie die rechtlichen Hinweise zum Datenschutz finden Sie unter www.bmw.de/kundenbetreuung-connecteddrive. Für Fragen können Sie sich auch an die BMW ConnectedDrive Hotline wenden, die telefonisch von Montag bis Sonntag von 8:00 bis 20:00 Uhr unter Tel. 49 89 1250 –160 10 sowie per E-Mail unter bmw-connecteddrive@bmw.de zur Verfügung steht.

[6] Hinweis zur Nutzung: Smartphone Integration ist dauerhaft im Fahrzeug verfügbar. Sie enthält Apple CarPlay® sowie Android Auto®. Nutzbarkeit des Apple Dienstes CarPlay® bzw. Google Dienstes Android Auto® kann aufgrund möglicher zukünftiger technischer Entwicklungen (z. B. der Mobiltelefone) nicht dauerhaft gewährleistet werden. CarPlay® ist eine Marke von Apple Inc. Android Auto® ist eine Marke von Google LLC.

[7] Laufzeit 2 Jahre

[8] Bitte beachten: Die in der Ausstattung enthaltenen Systemumfänge unterstützen nur innerhalb definierter Systemgrenzen. Verantwortung und Reaktion auf das reale Verkehrsgeschehen verbleiben beim/bei der jeweiligen Fahrer/-in. Die Funktion kann bei Dunkelheit, Nebel und starkem Gegenlicht eingeschränkt sein.

■ Serienausstattung

AUSGEWÄHLTE SERIENAUSSTATTUNGEN.

	M2 Coupé	M2 CS
FAHRERASSISTENZ UND SICHERHEIT		
Kindersitzbefestigung ISOFIX	■	■
Speed Limiter	■	■
Geschwindigkeitsregelung mit Bremsfunktion	■	■
Dynamische Stabilitätskontrolle (DSC) mit erweiterten Umfängen	■	■
Parkbremse, elektromechanisch	■	■
Parking Assistant[8] Kamera- und ultraschallbasiertes Assistenzsystem bestehend aus: – Parkassistent – Active Park Distance Control (PDC) – Rückfahrassistent – Einparkhilfe Seite – Rückfahrkamera	■	■
Alarmanlage	■	■
Active Guard	■	■
Reifendruck-Kontrolle	■	■
Warndreieck	■	■
Radschraubensicherung	■	■
Reifenreparatur Set	■	■
KOMFORT UND FUNKTIONALITÄT		
Komfortzugang		■
HiFi Lautsprechersystem	■	
Harman Kardon Surround Sound System		■
Seriensitz für Fahrer und Beifahrer (Sportsitz-Geometrie)	■	
M Carbon Schalensitze		■
M Sicherheitsgurte	■	■
Lehnenbreitenverstellung	■	
Sitzheizung für Fahrer und Beifahrer	■	■
Fondkopfstützen, klappbar	■	■
Innen- und Außenspiegelpaket	■	■
Innenspiegel, automatisch abblendend	■	■
Begrüßungslicht	■	■
Ambientes Licht	■	■
Sonnenschutzverglasung	■	■
TRANSPORT UND STAURAUM		
Ablagenpaket	■	■
Ablagemöglichkeiten	■	
Durchladesystem	■	■

■ Serienausstattung

AUSSTATTUNGEN

RÄDER UND REIFEN.

	SA-Nr.	EUR inkl. 19 % MwSt. [EUR ohne MwSt.]	M2 Coupé	M2 CS
19"/20" M Leichtmetallräder Doppelspeiche 930 M mit Mischbereifung 9,5J x 19 mit Bereifung 275/35 vorn 10,5J x 20 mit Bereifung 285/30 hinten Jetblack	1E6	**Serie**	■	
19"/20" M Leichtmetallräder Doppelspeiche 930 M Bicolor mit Mischbereifung 9,5J x 19 mit Bereifung 275/35 vorn 10,5J x 20 mit Bereifung 285/30 hinten Jetblack, glanzgedreht	1E7	**200,–** [168,07]	□	
In Verbindung mit M Race Track Paket		**–,–**	□	
19"/20" M Leichtmetallräder Doppelspeiche 930 M mit Mischbereifung 9,5 J x 19 mit Bereifung 275/35 vorn 10,5 j x 20 mit Bereifung 285/30 hinten Silber	1YL	**200,–** [168,07]	□	
In Verbindung mit M Race Track Paket		**–,–**	□	
19"/20" M Leichtmetallräder Doppelspeiche 930 M mit Mischbereifung und Track-Reifen 9,5 J x 19 mit Bereifung 275/35 vorn 10,5 j x 20 mit Bereifung 285/30 hinten Silber	1YM	**1.150,–** [966,38]	□	
In Verbindung mit M Race Track Paket Trackbereifung/Semi-Slick mit eingeschränkter Alltagstauglichkeit		**–,–**	□	
19"/20" M Leichtmetallräder Doppelspeiche 930 M mit Mischbereifung und Track-Reifen 9,5J x 19 mit Bereifung 275/35 vorn 10,5J x 20 mit Bereifung 285/30 hinten Jetblack Nur in Verbindung mit M Race Track Paket Trackbereifung/Semi-Slick mit eingeschränkter Alltagstauglichkeit	1GF	**–,–**	□	
19"/20" M Leichtmetallräder Doppelspeiche 930 M Bicolor mit Mischbereifung und Track-Reifen 9,5J x 19 mit Bereifung 275/35 vorn 10,5J x 20 mit Bereifung 285/30 hinten Jetblack, glanzgedreht Nur in Verbindung mit M Race Track Paket Trackbereifung/Semi-Slick mit eingeschränkter Alltagstauglichkeit	1GG	**–,–**	□	
19"/20" M Leichtmetallräder Sternspeiche 827 M mit Track-Reifen 9,5J x 19 mit Bereifung 275/35 vorn 10,5J x 20 mit Bereifung 285/30 hinten Goldbronze Hinweis: – Leichtbau Aluminium-Schmiederad – Schneekettenmontage nicht möglich – Track-Bereifung / Semi-Slick mit eingeschränkter Alltagstauglichkeit, optimiert für die Rennstrecke! Ohne Aufpreis gegen 19"/20" M Leichtmetallräder Sternspeiche 827 M Goldbronze mit Sportreifen eintauschbar, optimal für Straßennutzung oder bei kalten und nassen Bedingungen.	1G7	**Serie**		■
19"/20" M Leichtmetallräder Sternspeiche 827 M mit Sportreifen 9,5J x 19 mit Bereifung 275/35 vorn 10,5J x 20 mit Bereifung 285/30 hinten Goldbronze Hinweis: Schneekettenmontage nicht möglich	1G8	**–,–**		□
19"/20" M Leichtmetallräder Sternspeiche 827 M mit Ultra-Track-Reifen 9,5J x 19 mit Bereifung 275/35 vorn 10,5J x 20 mit Bereifung 285/30 hinten Goldbronze Ultra-Track-Bereifung Semi-Slick mit sehr eingeschränkter Alltagstauglichkeit, optimiert für die Rennstrecke und max. Performance! Hinweis: Schneekettenmontage nicht möglich	3PD	**2.500,–** [2.100,84]		□

BLEIBEN SIE IN DER SPUR.

Für die Originalbereifung Ihres BMW und alle bei BMW erworbenen Kompletträder und Reifen mit Sternmarkierung erhalten Sie automatisch und ohne Zusatzkosten die 36-monatige BMW Reifenversicherung mit bis zu 100 % Kostenersatz im 1. Jahr. Erfahren Sie mehr unter www.bmw.de/de/topics/service-zubehoer/original-bmw-zubehoer/bmw-raeder-reifen.html oder bei Ihrem BMW Partner. (Die BMW Reifenversicherung ist ein Produkt der Allianz Versicherungs-AG).

■ Serienausstattung □ Sonderausstattung –,– Sonderausstattung ohne Mehr-/ Minderpreis

FARBWELT EXTERIEUR.

	SA-Nr.	EUR inkl. 19 % MwSt. [EUR ohne MwSt.]	M2 Coupé	M2 CS
UNI				
Alpinweiß	300	**Serie**	■	
M Zandvoort Blau **M Sao Paulo Gelb**	C6E C4H	**890,–** [747,90]	□	
METALLIC				
Fire Red **Skyscraper Grau**	C68 C4W	**890,–** [747,90]	□	
Saphirschwarz **M Brooklyn Grau** **M Portimao Blau**	475 C4P C31	**890,–** [747,90]	□	
		–,–		□
BMW INDIVIDUAL				
BMW Individual Frozen Portimao Blue metallic **BMW Individual Frozen Pure Grey metallic**	C6R C5A	**2.670,–** [2.243,70]	□	
BMW Individual Nur in Verbindung mit aufpreispflichtigem M Carbondach und Komfortzugang (Innovationspaket oder Plus Package) In Verbindung mit BMW Individual schwarze Spiegelkappen	490	**4.900,–** [4.117,64]	□	
BMW Individual Velvetblau metallic	379	**4.900,–** [4.117,64]		□

■ Serienausstattung □ Sonderausstattung –,– Sonderausstattung ohne Mehr-/ Minderpreis

FARBWELT INTERIEUR.

	SA-Nr.	EUR inkl. 19 % MwSt. [EUR ohne MwSt.]	M2 Coupé	M2 CS
POLSTER				
ALCANTARA-/SENSATEC-KOMBINATION				
Schwarz mit Kontraststeppung Blau	KGNL	**Serie**	■	
LEDER				
Leder Vernasca Nur in Verbindung mit M Sportsitze				
Schwarz mit Kontraststeppung Blau	MANL	**–,–**	□	
Schwarz mit Exklusivakzent	MAMM	**300,–** [252,10]	□	
Schwarz/Akzent Rot	MAL3	**300,–** [252,10]	□	
Vollleder Merino				
Schwarz mit Exklusivakzent Nur in Verbindung mit M Carbon Schalensitze	X3MM	**1.950,–** [1.638,66]	□	■
In Verbindung mit M Race Track Paket		**–,–**	□	
INTERIEURLEISTEN				
Interieurleisten Dark Graphite	4P6	**Serie**	■	
M Interieurdekor Aluminium Feinschliff	43W	**350,–** [294,12]	□	
M Interieurleisten Aluminium Rhombicle Anthrazit	4LN	**350,–** [294,12]	□	
M Interieurleisten Carbon Fibre Beinhaltet Carbon-Applikationen am Lenkrad sowie Carbon-Schaltpaddels	4MC	**1.150,–** [966,39]	□	■
Im Umfang M Race Track Paket enthalten				

■ Serienausstattung □ Sonderausstattung –,– Sonderausstattung ohne Mehr-/ Minderpreis

SONDERAUSSTATTUNGEN.

	SA-Nr.	EUR inkl. 19 % MwSt. [EUR ohne MwSt.]	M2 Coupé	M2 CS
AUSSTATTUNGSPAKETE				
M Race Track Paket – M Carbondach – M Carbon Schalensitze – M Interieurleisten Carbon Fibre – M Driver's Package	7MM	**14.000,–** [11.764,71]	□	
Innovationspaket Die Paketinhalte sind nur im Innovationspaket oder Plus Package verfügbar. Ausnahme: der Fernlichtassistent, dieser ist auch einzeln bestellbar. – Komfortzugang – Adaptiver LED Scheinwerfer – Fernlichtassistent – BMW Live Cockpit Professional (enthält zusätzlich zum BMW Live Cockpit Plus das BMW Head-Up Display mit konfigurierbaren Inhalten und Augmented View). In Verbindung mit Manuelles Getriebe ist der BMW Digital Key nicht verfügbar	7A2	**2.550,–** [2.142,86]	□	
Plus Package Die Paketbestandteile sind mit Ausnahme Komfortzugang, Adaptiver LED-Scheinwerfer und BMW Live Cockpit Professional auch einzeln bestellbar – Komfortzugang – Adaptiver LED Scheinwerfer – Fernlichtassistent – BMW Live Cockpit Professional – Driving Assistent[1] – Lenkradheizung – M Leuchten Shadow Line – Harman Kardon Surround System – M Sportsitze zzgl. aufpreispflichtige Ausstattung Sitzverstellung, elektrisch mit Memory Ausstattungsalternative mit reduzierten Preis: M Carbon Schalensitze zzgl. aufpreispflichtiges Polster Vollleder Merino Schwarz mit Exklusivakzent In Verbindung mit Manuelles Getriebe ist der BMW Digital Key nicht verfügbar Nicht in Verbindung mit Innovationspaket Nicht in Verbindung mit M Race Track Paket	9DF	**5.390,–** [4.529,41]	□	
EXTERIEUR				
M Carbondach Nicht in Verbindung mit Glasdach, elektrisch Im Umfang M Race Track Paket enthalten	40C	**2.600,–** [2.184,87]	□	■
INTERIEUR				
M Alcantaralenkrad Nur in Verbindung mit M Interieurleisten Carbon Fibre	70A	**500,–** [420,16]	□	■
M Lederlenkrad	710	**–,–**		□
Lenkradheizung Im Umfang Plus Package enthalten	248	**250,–** [210,08]	□	□
ENTERTAINMENT				
Harman Kardon Surround Sound System Im Umfang Plus Package enthalten	688	**500,–** [420,16]	□	■
ANTRIEB				
Manuelles Getriebe Nicht in Verbindung mit 8-Gang M Steptronic Getriebe	2MA	**500,–** [420,17]	□	

[1] Bitte beachten: Die in der Sonderausstattung enthaltenen Systemumfänge unterstützen nur innerhalb definierter Systemgrenzen. Verantwortung und Reaktion auf das reale Verkehrsgeschehen verbleiben beim/bei der jeweiligen Fahrer/-in. Die Funktion kann bei Dunkelheit, Nebel und starkem Gegenlicht eingeschränkt sein.

■ Serienausstattung □ Sonderausstattung –,– Sonderausstattung ohne Mehr-/ Minderpreis

SONDERAUSSTATTUNGEN.

	SA-Nr.	EUR inkl. 19 % MwSt. [EUR ohne MwSt.]	M2 Coupé	M2 CS
FAHRWERK, BREMSEN UND LENKUNG				
M Driver's Package Beinhaltet Anhebung der Höchstgeschwindigkeit auf 285 km/h (M2 Coupé) bzw. 302 km/h (M2 CS) (Verfügbarkeit nach durchgeführter Einfahrinspektion und einer Laufleistung von 2.000 km), inkl. Gutschein für ein eintägiges BMW Rennstreckentraining der BMW M Driving Experience: www.bmw-m.com/drivingexperience Im Umfang M Race Track Paket enthalten	7ME	**2.450,–** [2.058,82]	□	■
M Compound-Bremse, rot hochglänzend	3M5	**300,–** [252,10]	□	■
M Carbon-Keramik-Bremse, rot hochglänzend	3M7	**8.800,–** [7.394,96]		□
ASSISTENZSYSTEME				
Driving Assistant[1] Kamera- und radarbasiertes Fahrerassistenzsystem bestehend aus: – Spurverlassenswarnung mit Fahrbahnrückführung – Spurwechselwarnung – Frontkollisionswarnung – Querverkehrswarnung hinten – Heckkollisionswarnung – Speed Limit Info Im Umfang Plus Package enthalten	5AS	**850,–** [714,29]	□	□
Aktive Geschwindigkeitsregelung mit Stop&Go-Funktion[1] Kamera- und radarbasiertes Fahrerassistenzsystem bestehend aus: – Abstandsregelung (ACC mit Stop&Go) – Speed Limit Info – (Manueller) Speed Limit Assist – Frontkollisionswarnung mit Bremseingriff Nicht in Verbindung Manuelles Getriebe	5DF	**600,**– [504,20]	□	□
SICHT				
M Leuchten Shadow Line Nur in Verbindung mit Adaptiven LED Scheinwerfer (Innovationspaket) erhältlich Im Umfang Plus Package enthalten	3MF	**250,–** [210,08]	□	■
Fernlichtassistent	5AC	**200,–** [168,07]	□	■
In Verbindung mit Adativen LED Scheinwerfer (Innovationspaket oder Plus Package)		**–,–**	□	

[1] Bitte beachten: Die in der Sonderausstattung enthaltenen Systemumfänge unterstützen nur innerhalb definierter Systemgrenzen. Verantwortung und Reaktion auf das reale Verkehrsgeschehen verbleiben beim/bei der jeweiligen Fahrer/-in. Die Funktion kann bei Dunkelheit, Nebel und starkem Gegenlicht eingeschränkt sein.

■ Serienausstattung □ Sonderausstattung –,– Sonderausstattung ohne Mehr-/ Minderpreis

SONDERAUSSTATTUNGEN.

	SA-Nr.	EUR inkl. 19 % MwSt. [EUR ohne MwSt.]	M2 Coupé	M2 CS
SITZKOMFORT				
M Sportsitze Nur in Verbindung mit Sitzverstellung, elektrisch, mit Memory Nur in Verbindung mit Lordosenstütze für Fahrer und Beifahrer Nur in Verbindung mit Leder Vernasca Schwarz mit Exklusivakzent, Leder Vernasca Schwarz mit Kontraststeppung Blau, Leder Vernasca Schwarz / Akzent Rot Nicht in Verbindung mit Lehnenbreitenverstellung	712	**990,–** [831,93]	□	
Im Umfang Plus Package enthalten				
M Carbon Schalensitze Nur in Verbindung mit Sitzverstellung, elektrisch, mit Memory Nur in Verbindung mit Polster Volleder Merino Schwarz mit Exklusivakzent Nicht in Verbindung mit Lordosenstütze für Fahrer und Beifahrer Nicht in Verbindung mit Lehnenbreitenverstellung Nicht in Verbindung mit M Sportsitze	48C	**5.000,–** [4.201,68]	□	■
In Verbindung mit M Race Track Paket		**–,–**	□	
In Verbindung mit Plus Package		**4.010,–** [3.369,75]	□	
Sitzverstellung, elektrisch, mit Memory	459	**950,–** [798,32]	□	■
In Verbindung mit M Carbon Schalensitze		**–,–**	□	
Lordosenstütze für Fahrer und Beifahrer	488	**250,–** [210,08]	□	
In Verbindung mit M Sportsitze für Fahrer und Beifahrer		**–,–**	□	
Lehnenbreitenverstellung Nur in Verbindung mit Alcantara-/Sensatec-Kombination Schwarz mit Kontraststeppung Blau	490	**–,–**	□	
KLIMAKOMFORT				
Glasdach, elektrisch Nicht in Verbindung mit M Driver's Package	403	**950,**– [798,32]	□	

■ Serienausstattung □ Sonderausstattung –,– Sonderausstattung ohne Mehr-/ Minderpreis

TECHNISCHE WERTE

TECHNISCHE WERTE.

BMW M2	M2 Coupé	M2 Coupé	M2 CS
Gesamtfahrzeugantrieb[1]			
Antriebstyp	Benzin	Benzin	Benzin
Leistung in kW (PS)	353 (480)	353 (480)	390 (530)
Drehmoment in Nm	600	550	650
Getriebe	8-Gang M Steptronic mit Drivelogic	6-Gang Manuelles Getriebe	8-Gang M Steptronic mit Drivelogic
Antriebsart	Hinterradantrieb	Hinterradantrieb	Hinterradantrieb
TwinPower Turbo Verbrennungsmotor[1]			
Zylinder	6	6	6
Hubraum in cm^3	2.993	2.993	2.993
Nennleistung in kW (PS) / 1/min	353 (480) / 6.250 – 6.250	353 (480) / 6.250 – 6.250	390 (530) / 6.250 – 6.250
Nenndrehmoment in Nm/1/min	600 / 2.700 – 5.620	550 / 2.650 – 6.130	650 / 2.750 – 5.730
Elektromotor			
(Nenn-) Leistung in kW (PS)	–	–	–
(Nenn-) Drehmoment in Nm	–	–	–
Fahrleistung			
Beschleunigung 0–100 km/h in s	4,0	4,2	3,8
Höchstgeschwindigkeit in km/h	250	250	302
Höchstgeschwindigkeit inkl. M Driver's Package (7ME) in km/h	285	285	–
Verbrauch, Emissionen und Reichweite[1] (Tatsächlich mögliche Werte bei individueller Konfiguration)[5]			
Abgasnorm (typzugelassen)	EU6e-bis-FCM	EU6e-bis-FCM	EU6e-bis-FCM
Kraftstoffverbrauch, kombiniert WLTP in l/100 km	9,8 – 9,6	10,2 – 10,0	10,0
CO_2-Klasse, kombiniert	G	G	G
CO_2-Emissionen, kombiniert WLTP in g/km	223 – 218	231 – 226	226
Standgeräusch in dB(A) / 1/min[3]	90 / 3.750	90 / 3.750	–*
Vorbeifahrtgeräusch in dB(A)[3]	69	69	–*
Batterie / Laden			
Energieinhalt Batterie in kWh, Brutto	–	–	–
Abmessungen/Gewichte			
Leergewicht in kg[4]	1.805	1.780	1.775
Zulässiges Gesamtgewicht in kg	2.155	2.155	2.125
Zuladung in kg	425	450	425
Zulässige ungebremste Anhängelast	–	–	–
Maximale Anhängelast gebremst, 12% Steigung / Stützlast in kg[5]	–	–	–
Gepäckraumvolumen in l	390	390	390
Tankinhalt in l	52	52	52

[1] Angaben zu Leistung für Benzinmotoren beziehen sich auf den Betrieb mit Kraftstoff der Qualität ROZ 98. Angaben zu Verbrauch beziehen sich auf den Betrieb mit Referenzkraftstoff gemäß VO (EU) 1151/2017. Kraftstoffqualitäten bleifrei ROZ 91 und höher mit einem maximalen Ethanol-Anteil von 25 % (E25) sind zulässig. BMW empfiehlt die Verwendung eines Kraftstoffs mit ROZ 95. Für High-Performance-Automobile empfiehlt BMW die Verwendung eines Kraftstoffs mit ROZ 98.
[2] Setzt sich zusammen aus verbrennungsmotorischem Antrieb (angegebener Nennwert) und elektrischem Antrieb (bis zu angegebenem Nennwert).
[3] Die gemäß UN/ECE Regelung Nr. 51/EU-Verordnung 540/2014 gemessenen Werte sind gerundet.
[4] Das EG-Leergewicht bezieht sich auf ein Fahrzeug mit serienmäßiger Ausstattung und beinhaltet keine Sonderausstattungen. Im Leergewicht sind 90% Tankfüllung sowie 75 kg für den Fahrer berücksichtigt. Optionale Ausstattungen können das Gewicht des Fahrzeugs, die Nutzlast sowie bei Einfluss auf die Aerodynamik die Höchstgeschwindigkeit verändern.
[5] Anhängelast abhängig von der Fahrzeugausstattung.
* Werte zum Zeitpunkt der Preislistenerstellung noch nicht vorrätig, in den Offiziellen Technischen Daten sind diese Werte online nachzulesen.

Die technischen Daten, Verbrauchswerte und Anhängelasten beziehen sich nur auf ein Fahrzeug mit ab Werk verbauter Serien- und Sonderausstattung. Nachträglich verbaute Zubehör- bzw. Anbauteile sind nicht berücksichtigt.

TECHNISCHE WERTE.

M2 Coupé

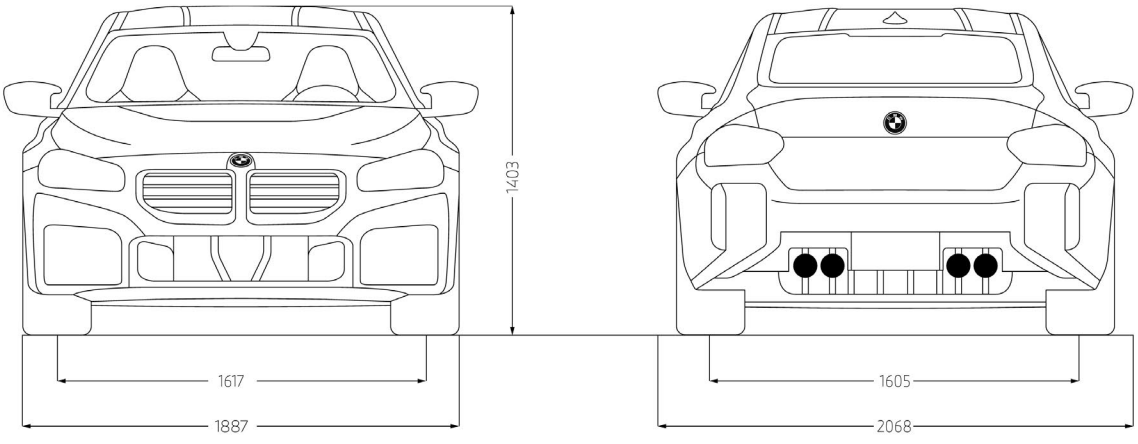

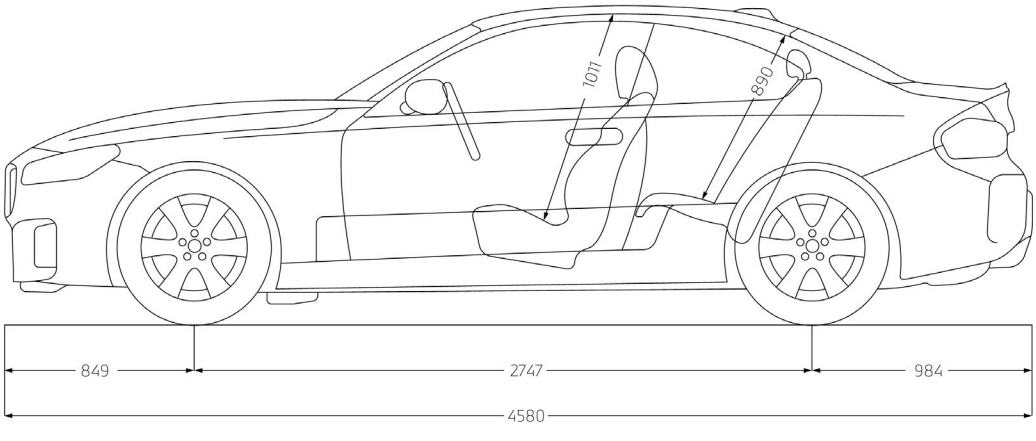

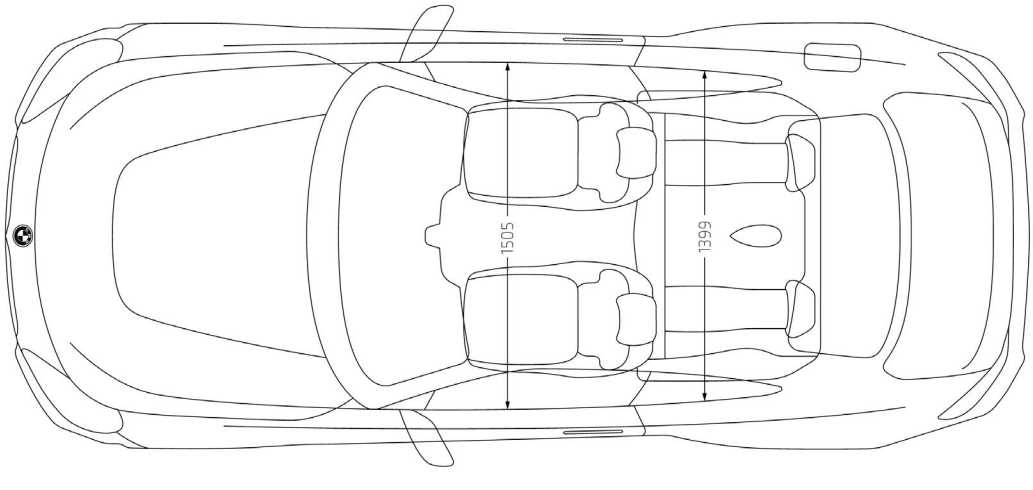

Die Maßangaben der technischen Zeichnung sind in Millimeter und können je nach Modell und Ausstattung variieren.

TECHNISCHE WERTE.

M2 CS

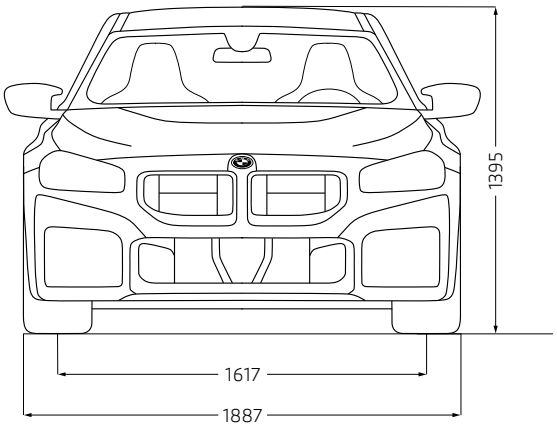

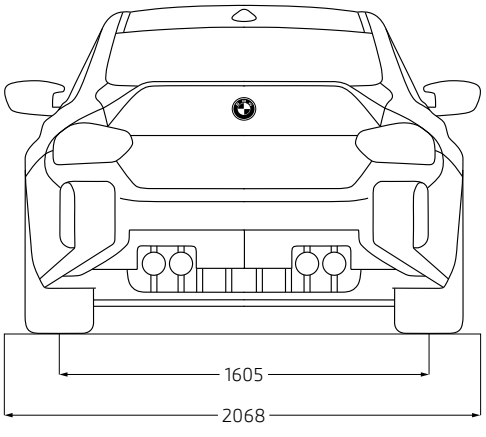

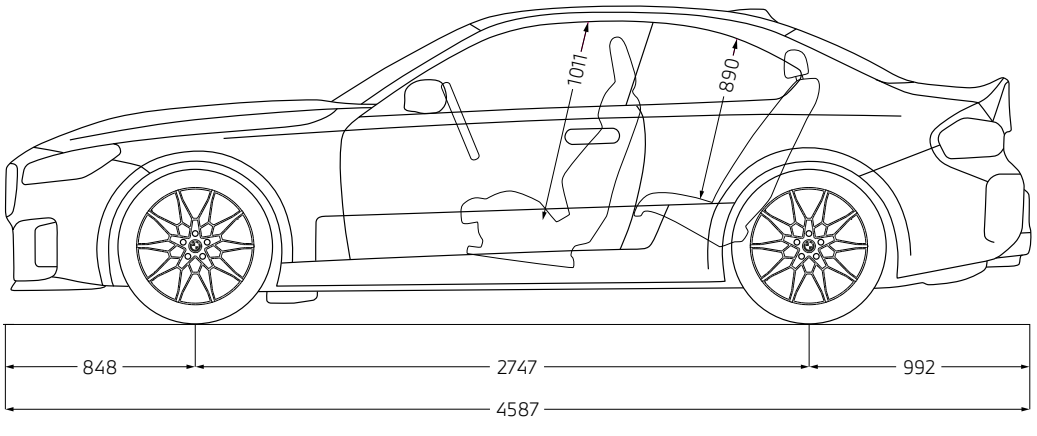

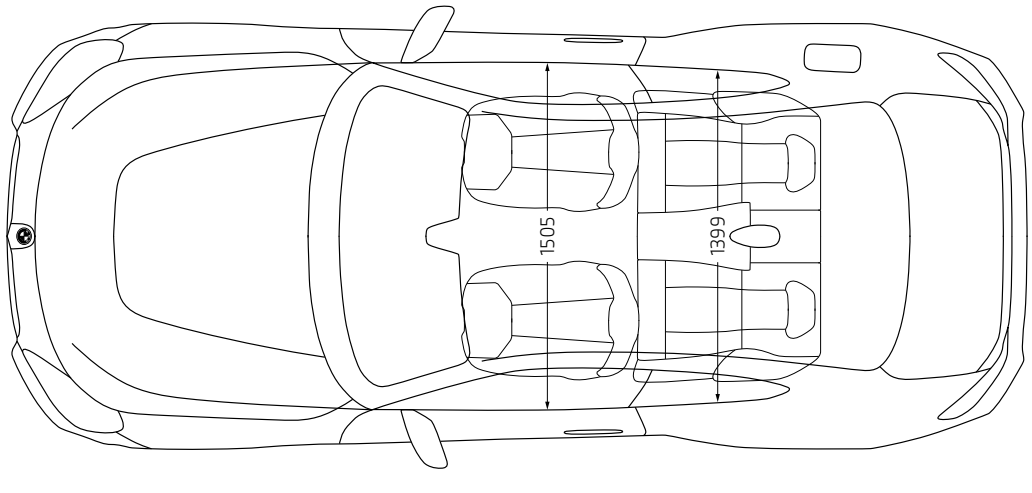

Die Maßangaben der technischen Zeichnung sind in Millimeter und können je nach Modell und Ausstattung variieren.

HUBAUER
überzeugend anders.

Ingolstädter Str. 19
84030 Landshut
Tel.: 0871-97566-0
www.**BMW-HUBAUER**.de

Straubinger Str. 3
84030 Landshut
Tel.: 0871-97383-0
www.**MINI-HUBAUER**.de

Jedes unserer Fahrzeuge lässt sich am Ende seiner Nutzungsphase, wie gesetzlich vorgeschrieben, zu mindestens 95 % verwerten sowie zu mindestens 85 % stofflich recyclen. Weitere Informationen finden Sie auf unserer Internetseite unter **www.bmw.de/recycling**.

© BMW AG, München/Deutschland. Nachdruck, auch auszugsweise, nur mit schriftlicher Genehmigung von BMW AG, München.

BMW Welt

Ihre Automobilabholung in der BMW Welt in München macht einen großen Tag zum unvergesslichen Erlebnis. Denn hier sind Sie mit BMW Group Werk, BMW Museum und BMW Konzernzentrale direkt umgeben von aufregender Historie, atemberaubender Gegenwart und spektakulären Zukunftsvisionen.

Erleben Sie die Übergabe Ihres neuen BMW, eingebettet in ein perfekt auf Sie abgestimmtes Rahmenprogramm. Informieren Sie sich gerne vorab bei Ihrem BMW Partner vor Ort, online unter bmw-welt.com, telefonisch unter 089-1250 160 20 oder schicken Sie uns eine E-Mail an infowelt@bmw-welt.com.

DIE AUTOMOBILABHOLUNG IN DER BMW WELT.

DIE VARIANTEN DER BMW WELT AUTOMOBILABHOLUNG.

PREMIUM

960,- EUR [1]

- Ausführliche Einweisung in Ihren neuen BMW (70 Min.)
- Virtuelle Fahrzeugeinweisung im einzigartigen Product Info Center
- Fahrzeugübergabe auf der Premiere – der Übergabeort im Zentrum der BMW Welt
- Teilbetankung
- Snacks und Getränke in der Premium Lounge
- Teilnahme an einer BMW Group Werkführung [2]
- Eintritt in das BMW Museum [3]

EXCLUSIVE

1.320,- EUR [1]

Zusätzlich zu den Leistungen des PREMIUM Pakets:

- Umfassende Einweisung in Ihren neuen BMW (90 Min.)
- Individuelle Übergabe Ihres Fahrzeugs in einem exklusiven, separaten Bereich
- Vollbetankung
- Einladung zu einem 4-Gänge-Menü für zwei Personen, in unserem Restaurant Bavarie, in der BMW Welt
- Individuelle Anreise mit Chauffeur-Service vom Flughafen MUC, Hauptbahnhof München oder einem zentral in München gelegenen Hotel

RAUM EXCLUSIVE PRIVACY

249,- EUR [1] (zum Exclusive Paket)

Buchung exklusiv über: meinbmw.de/bmwwelt

- Erleben Sie das Upgrade Raum Exclusive Privacy. Dieses steht Ihnen als zusätzliches Angebot nur in Verbindung mit dem Exclusive Paket in begrenzter Anzahl zum Preis von 249,- EUR zur Verfügung
- Vollständig neu gestaltet, verspricht das Upgrade Raum Exclusive Privacy eine Erfahrung, die alle Sinne anspricht
- Lassen Sie sich von einem visuellen Panorama, das Ihr Fahrzeug durch modernste Technik eindrucksvoll in Szene setzt, begeistern
- Das Upgrade Raum Exclusive Privacy ist mehr als nur ein Raum, es ist ein einzigartiges Erlebnis, das in Erinnerung bleibt. Sie erhalten zudem Ihr persönliches, digitales Take-Away der Auslieferung

[1] Die BMW Welt Abholungskosten fallen statt der Überführungskosten zum BMW Vertragshändler oder zur BMW Niederlassung an und enthalten den Fahrzeug-Transport in die BMW Welt sowie alle oben genannten Leistungen, Zulassungskosten sind nicht enthalten. Preis inkl. MwSt. (19%). Fahrzeugabholung: Dienstag bis Freitag und an ausgewählten Samstagen. [2] Keine Werkführungen an Wochenenden, Brücken- und Feiertagen. Je nach Verfügbarkeit. [3] Montag: Ruhetag.