THE 2

GRAN COUPÉ

JULI 2025

FAHRZEUGPREISE & MODELLE

AUSSTATTUNGEN

TECHNISCHE WERTE

Fahrzeugpreise & Modelle
- Fahrzeugpreise
- Serienausstattung
- M Sport Design
- M Sportpaket
- M Sportpaket Pro
- M235 xDrive

Ausstattungen
- Räder und Reifen
- Farbwelt Exterieur
- Farbwelt Interieur
- Sonderausstattungen

Technische Werte
- Technische Werte

Ausgabe 1, 28.05.2025

Weitere Informationen erhalten Sie unter www.bmw.de und über unsere BMW Kundenbetreuung Montag bis Sonntag von 8.00 – 20.00 Uhr
Telefon 089 1250 160 00
E-Mail: kundenbetreuung@bmw.de

Weitere Informationen sowie den Konfigurator des BMW 2er Gran Coupé finden Sie online unter **www.bmw.de/2er**

Jetzt konfigurieren

INHALT

Die angegebenen Preise gelten für die in Deutschland angebotenen Modellausführungen. Alle dargestellten Preise verstehen sich als unverbindliche Preisempfehlung der BMW AG ab Werk ohne Überführungskosten.

Änderungen von Konstruktionen und Ausstattungen vorbehalten. Über den detaillierten Umfang der Sonderausstattungen und über weitere individuelle Ausstattungsmöglichkeiten (BMW Individual) informiert Sie gerne Ihr BMW Partner. Die technischen Daten, Verbrauchswerte und Anhängelasten beziehen sich auf ein Fahrzeug mit ab Werk verbauter Serien- und Sonderausstattung. Nachträglich verbaute Zubehör- bzw. Anbauteile sind nicht berücksichtigt.

FAHRZEUGPREISE & MODELLE

FAHRZEUGPREISE.

BENZINER

	216	220	223 xDrive	M235 xDrive
Getriebe	7-Gang, automatisch	7-Gang, automatisch	7-Gang, automatisch	7-Gang, automatisch
Zylinder/Hubraum, Anzahl/cm³	3/1.499	3/1.499	4/1.998	4/1.998
Leistung Gesamtfahrzeugantrieb in kW (PS)[2]	90 (122)	125 (170)	160 (218)	221 (300)
Mit 48 V Mild-Hybrid-Technologie in kW (PS)	–	15(20)	15(20)	–
Pflichtangaben gemäß Pkw EnVKV[3]				
Kraftstoffverbrauch, kombiniert WLTP in l/100 km[4]	6,4	5,8	6,4 – 6,3	8,2
CO_2-Emissionen, kombiniert WLTP in g/km	145	131	144	185
CO_2-Klasse	E	D	E	G
FAHRZEUGGRUNDPREIS	**37.100,–** [31.176,47]	**42.100,–** [35.378,15]	**48.100,–** [40.420,17]	**59.700,–** [50.168,07]

DIESEL

	218d	220d		
Getriebe	7-Gang, automatisch	7-Gang, automatisch		
Zylinder/Hubraum, Anzahl/cm³	4/1.995	4/1.995		
Leistung Gesamtfahrzeugantrieb in kW (PS)[2]	110 (150	120 (163)		
Mit 48 V Mild-Hybrid-Technologie in kW (PS)	–	15(20)		
Pflichtangaben gemäß Pkw EnVKV[3]				
Kraftstoffverbrauch, kombiniert WLTP in l/100 km[4]	5,0	4,6		
CO_2-Emissionen, kombiniert WLTP in g/km	132	121		
CO_2-Klasse	D	D		
FAHRZEUGGRUNDPREIS	**42.400,–** [35.630,25]	**44.700,–** [37.563,03]		

EUR inkl. 19 % MwSt. [EUR ohne MwSt.]

Dargestellt sind Fahrzeugpreise in **EUR inkl. 19 % MwSt.** [EUR ohne MwSt.] als unverbindliche Preisempfehlung ab Werk ohne Überführungskosten.

BMW xDrive – das intelligente Allradsystem von BMW

[1] Die Leistung ist abhängig vom Ladezustand der Batterie.
[2] Setzt sich zusammen aus verbrennungsmotorischem Antrieb (angegebener Nennwert) und elektrischem Antrieb (bis zu angegebenem Nennwert). Weitere Angaben finden Sie im Kapitel TECHNISCHE WERTE.
[3] Zusätzliche Information zu möglichen Werten bei individueller Konfiguration nach WLTP finden Sie im Kapitel TECHNISCHE WERTE.
[4] Angaben zu Leistung für Benzinmotoren beziehen sich auf den Betrieb mit Kraftstoff der Qualität ROZ 98. Angaben zu Verbrauch beziehen sich auf den Betrieb mit Referenzkraftstoff gemäß VO (EU) 1151/2017. Kraftstoffqualitäten bleifrei ROZ 91 und höher mit einem maximalen Ethanol-Anteil von 25 % (E25) sind zulässig. BMW empfiehlt die Verwendung eines Kraftstoffs mit ROZ 95. Für High-Performance-Automobile empfiehlt BMW die Verwendung eines Kraftstoffs mit ROZ 98.

AUSGEWÄHLTE SERIENAUSSTATTUNGEN.

	218d	220d	216	220	223 xDrive	M235 xDrive
EXTERIEUR						
Lackierung Schwarz Uni	■	■	■	■	■	
Lackierung Alpinweiß Uni Im Umfang M Sportpaket enthalten						■
17" Leichtmetallräder Y-Speiche 971 7,5J x 17, 205/55 R17 Lightning Grey Alugussrad Hinweis: ohne Radschraubensicherung	■	■	■	■	■	
18" Leichtmetallräder Y-Speiche 975 M Bicolor 8J x 18, 225/45 R18 Midnight Grey, glanzgedreht Nur in Verbindung mit M Sportpaket Hinweis: mit Radschraubensicherung						■
M Hochglanz Shadow Line Ausstattungsumfänge in Schwarz hochglänzend: – Fensterrahmeneinfassung – Fensterschachtabdeckung – Blende C-Säule – Außenspiegelrahmen, Spiegelschwert und -fuß, Spiegeldreieck – Blende B-Säule – Nierenstäbe	■	■	■	■	■	■
Außenspiegel anklappbar	■	■	■	■	■	■
INTERIEUR						
Stoff/Arktur Anthrazit	■	■	■	■	■	
M Alcantara/Veganza-Kombination Schwarz/Kontraststeppung Blau						■
Interieurdekore dunkelsilber	■	■	■	■	■	
M Interieurdekore Illuminated Aluminium Hexacube, matt						■
Seriensitz für Fahrer und Beifahrer	■	■	■	■	■	
Sportsitze für Fahrer und Beifahrer						■
Sitzheizung für Fahrer und Beifahrer	■	■	■	■	■	■
Sportlenkrad	■	■	■	■	■	■
Interieur Lichtpaket	■	■	■	■	■	■
Cupholder in Mittelkonsole	■	■	■	■	■	■
2 USB-C Anschlüsse in Mittelkonsole vorne	■	■	■	■	■	■
Armauflage vorne mit Ablagefach	■	■	■	■	■	■
Fußmatten vorne und hinten in Anthrazit	■	■	■	■	■	■

■ Serienausstattung

AUSGEWÄHLTE SERIENAUSSTATTUNGEN.

	218d	220d	216	220	223 xDrive	M235 xDrive
KONNEKTIVITÄT UND INFOTAINMENT						
BMW Live Cockpit Plus – BMW Curved Display – Displaykombination mit 10,25" Instrumentendisplay und 10,7" Control Display – BMW Operating System 9 – Navigationsfunktion – Intuitive Bedienmöglichkeiten – Bluetooth / WiFi Schnittstelle mit Freisprecheinrichtung – Audio Tuner mit Diversity-Empfang und RDS – 4G LTE Connectivity – Remote Software Upgrade – BMW My Modes – Intelligent Personal Assistant – USB Anschlüsse – Intelligenter Notruf inkl. TeleServices und BMW Unfallhilfe – BMW Maps – Touchbedienung am Controlsystem – Smartphone Integration zur Nutzung von Apple Car Play oder Android Auto[5] – BMW Digital Premiumdienste über ConnectedDrive Store kostenpflichtig buchbar[6]	■	■	■	■	■	■
DAB-Tuner	■	■	■	■	■	■
HiFi Lautsprechersystem harman/kardon						■
ANTRIEB / FAHRDYNAMIK / FAHRWERK						
Performance Control	■	■	■	■	■	■
Adaptives M Fahrwerk						■
Steptronic Getriebe mit Doppelkupplung	■	■	■	■	■	
Steptronic Getriebe mit Doppelkupplung und Schaltwippen						■
FAHRERASSISTENZ UND SICHERHEIT						
Intelligenter Notruf	■	■	■	■	■	■
Active Guard – Spurverlassenswarnung mit aktiver Rückführung – Frontkollisionswarnung mit Bremsfunktion – Linksabbiegewarnung mit Bremsfunktion – Speed Limit Info – Manueller Speed Limit Assist – Ausweichassistent	■	■	■	■	■	■
Kindersitzbefestigung i-Sitze für Beifahrer	■	■	■	■	■	■
Deaktivierung Beifahrer Airbag	■	■	■	■	■	■
Alarmanlage	■	■	■	■	■	■
Sonnenschutzverglasung						■
LED-Scheinwerfer	■	■	■	■	■	■
Reifendruck-Kontrolle	■	■	■	■	■	■
Reifenreparatur-Set	■	■	■	■	■	■

[5] Hinweis zur Nutzung: Smartphone Integration ist dauerhaft im Fahrzeug verfügbar. Sie enthält Apple CarPlay© sowie Android Auto©. Nutzbarkeit des Apple Dienstes CarPlay© bzw.Google Dienstes Android Auto© kann aufgrund möglicher zukünftiger technischer Entwicklungen (z. B. der Mobiltelefone) nicht dauerhaft gewährleistet werden. CarPlay© ist eine Marke von Apple Inc. Android Auto© ist eine Marke von Google LLC.

[6] Informationen zu den BMW ConnectedDrive Diensten, die AllgemeinenGeschäfts- und Nutzungsbedingungen BMW ConnectedDrive sowie die rechtlichen Hinweisezum Datenschutzfinden Sie unter www.bmw.de/kundenbetreuung-connecteddrive. Für Fragen können Sie sich auch an die BMW ConnectedDrive Hotline wenden, die telefonisch von Montag bis Sonntag von 8:00 bis 20:00 Uhr unter Tel. +49 89 1250 –160 10 sowie per E-Mail unter bmw-connecteddrive@bmw.de zur Verfügung steht.

■ Serienausstattung

AUSGEWÄHLTE SERIENAUSSTATTUNGEN.

	218d	220d	216	220	223 xDrive	M235 xDrive
KOMFORT UND FUNKTIONALITÄT						
Klimaautomatik (1-Zone)	■	■	■	■	■	■
Driving Assistant Kamera- und radarbasiertes Fahrerassistenzsystem bestehend aus: – Spurverlassenswarnung – Spurwechselwarnung – Querverkehrswarnung hinten mit Bremseingriff – Prävention Heckkollision – Ausstiegswarnung	■	■	■	■	■	■
Parking Assistant Kamera- und ultraschallbasiertes Assistenzsystem bestehend aus: – Parkassistent – Rückfahrassistent – Park- und Anfahrüberwachung – Active PDC – Anhängerassistent – Rückfahrkamera inklusive Panorama View – Park Distance Control	■	■	■	■	■	■
Aufmerksamkeitsassistent	■	■	■	■	■	■
Durchladesystem 40:20:40	■	■	■	■	■	■

■ Serienausstattung

M SPORT DESIGN.

Das **M Sport Design** enthält neben der Serienausstattung zusätzliche Designumfänge und Ausstattungen, die um weitere Sonderausstattungen ergänzt werden können.

PREIS	SA-Nr.	EUR inkl. 19 % MwSt. [EUR ohne MwSt.]
M Sport Design Nicht in Verbindung mit M Sportpaket oder M Sportpaket Pro	33C	**1.300,–** [1.092,43]

	SA-Nr.	EUR inkl. 19 % MwSt. [EUR ohne MwSt.]
RÄDER UND REIFEN		
18" M Leichtmetallräder Y-Speiche 975 M Bicolor 8J x 18, 225/45 R18 Midnight Grey, glanzgedreht Hinweis: mit Radschraubensicherung	1H5	
AUSSENFARBEN		
UNI		
Alpinweiß	300	
Eine Übersicht aller verfügbaren Aussenfarben finden Sie im Abschnitt FARBWELT EXTERIEUR.		
WEITERE AUSSTATTUNGS-HIGHLIGHTS		
M Sport Exterieur Umfänge		

–,– Sonderausstattung ohne Mehr-/ Minderpreis

M SPORTPAKET.

Das **M Sportpaket** enthält neben der Serienausstattung zusätzliche Designumfänge und Ausstattungen, die um weitere Sonderausstattungen ergänzt werden können.

PREIS	SA-Nr.	EUR inkl. 19 % MwSt. [EUR ohne MwSt.]
M Sportpaket	337	**3.550,–** [2.983,19]

	SA-Nr.	EUR inkl. 19 % MwSt. [EUR ohne MwSt.]
RÄDER UND REIFEN		
18" M Leichtmetallräder Y-Speiche 975 M Bicolor 8J x 18, 225/45 R18 Midnight Grey, glanzgedreht Hinweis: mit Radschraubensicherung Eine Übersicht aller Reifen finden Sie im Abschnitt RÄDER UND REIFEN.	1H5	
AUSSENFARBEN		
UNI		
Alpinweiß	300	
Eine Übersicht aller verfügbaren Aussenfarben finden Sie im Abschnitt FARBWELT EXTERIEUR.		
POLSTER		
M Alcantara/Veganza-Kombination		
Schwarz/Kontraststeppung Blau	KTNL	
Eine Übersicht aller verfügbaren Polster finden Sie im Abschnitt FARBWELT INTERIEUR.		
INTERIEURLEISTEN		
M Interieurdekore Illuminated Aluminium Hexacube, matt	43Z	
Eine Übersicht aller verfügbaren Interieurleisten finden Sie im Abschnitt FARBWELT INTERIEUR.		
WEITERE AUSSTATTUNGS-HIGHLIGHTS		
Adaptives M Fahrwerk	2VF	
M Sportbremse, dunkelblau metallic Hinweis: nicht mit allen Leichtmetallrädern erhältlich	3M1	**650,–** [546,22]
Einstiegsleisten Aluminiumeinleger mit Schriftzug „M"		
M Dachhimmel Anthrazit	775	
Sportsitze für Fahrer und Beifahrer Nur in Verbindung mit Ledernachbildung Veganza Korallrot/Schwarz oder Veganza Schwarz	481	
M Sportsitze für Fahrer und Beifahrer	711	**750,–** [630,25]
M Lederlenkrad Nur in Verbindung mit Steptronic Getriebe mit Schaltwippen	710	
Instrumententafel mit Kontrastnähten		
Pedalauflagen in Edelstahloptik		
Dachzierleisten in Wagenfarbe		

–,– Sonderausstattung ohne Mehr-/ Minderpreis

M SPORTPAKET PRO.

Das **M Sportpaket Pro** enthält neben der Serienausstattung zusätzliche Designumfänge und Ausstattungen, die um weitere Sonderausstattungen ergänzt werden können.

PREIS	SA-Nr.	EUR inkl. 19 % MwSt. [EUR ohne MwSt.]
M Sportpaket Pro Nur in Verbindung mit M Sportpaket Nicht in Verbindung mit M Sport Design	33B	**1.500,–** [1.260,50]

	SA-Nr.	EUR inkl. 19 % MwSt. [EUR ohne MwSt.]
WEITERE AUSSTATTUNGS-HIGHLIGHTS		
19" M Compound-Bremse, Grau hochglänzend	3M8	**850,**– [714,28]
Hinweis: nicht mit allen Leichtmetallrädern erhältlich		
Eine Übersicht aller Reifen finden Sie im Abschnitt RÄDER UND REIFEN.		
In Verbindung mit M Technik Paket II		**–,–**
M Sportbremse, rot hochglänzend	3M2	
Hinweis: nicht mit allen Leichtmetallrädern erhältlich		
M Leuchten Shadow Line	3MF	
In Verbindung mit M Technik Paket II		**–,–**
M Sicherheitsgurte	4GQ	
M Sportsitze für Fahrer und Beifahrer	711	
Hinweis: Inhalt nur M235 xDrive		
In Verbindung mit M Technik Paket II		**–,–**
M Heckspoiler	754	
M Hochglanz Shadow Line mit erweiterten Umfängen	7M9	
– Nierenrahmen in schwarz hochglanz – Spiegelkappen schwarz hochglanz		
für M235 xDrive:		
– Nierenrahmen in schwarz hochglanz – Endrohrblenden in schwarz hochglanz – Spiegelkappen schwarz hochglanz		
In Verbindung mit M Technik Paket II		**–,–**

–,– Sonderausstattung ohne Mehr-/ Minderpreis

M235 xDRIVE.

Der **M235 xDrive** enthält bereits umfangreiche Serienausstattungen und kann aus einem vielfältigen Angebot an Sonderausstattungen ergänzt werden.

	SA-Nr.	EUR inkl. 19 % MwSt. [EUR ohne MwSt.]
RÄDER UND REIFEN		
18" M Leichtmetallräder Y-Speiche 975 M Bicolor 8J x 18, 225/45 R18 Midnight Grey, glanzgedreht	1H5	
Hinweis: mit Radschraubensicherung		
Eine Übersicht aller Reifen finden Sie im Abschnitt RÄDER UND REIFEN.		
AUSSENFARBEN		
UNI		
Alpinweiß	300	
Eine Übersicht aller verfügbaren Aussenfarben finden Sie im Abschnitt FARBWELT EXTERIEUR.		
POLSTER		
M Alcantara/Veganza-Kombination		
Schwarz/Kontraststeppung Blau	KTNL	
Eine Übersicht aller verfügbaren Polster finden Sie im Abschnitt FARBWELT INTERIEUR.		
INTERIEURLEISTEN		
M Interieurdekore Illuminated Aluminium Hexacube, matt	43Z	
Eine Übersicht aller verfügbaren Interieurleisten finden Sie im Abschnitt FARBWELT INTERIEUR.		
WEITERE AUSSTATTUNGS-HIGHLIGHTS		
Adaptives M Fahrwerk	2VF	
Steptronic Getriebe mit Doppelkupplung und Schaltwippen	2TE	
BMW xDrive		
M Sportbremse, dunkelblau metallic	3M1	
M Heckspoiler	754	
Radschraubensicherung	2PA	
Sportsitze für Fahrer und Beifahrer	481	
HiFi Lautsprechersystem harman/kardon	674	
M Dachhimmel Anthrazit	775	
Sonnenschutzverglasung	420	

–,– Sonderausstattung ohne Mehr-/ Minderpreis

AUSSTATTUNGEN

RÄDER UND REIFEN.

	SA-Nr.	EUR inkl. 19 % MwSt. [EUR ohne MwSt.]	218d	220d	216	220	223 xDrive	M235 xDrive
17" Leichtmetallräder Y-Speiche 971 7,5J x 17, 205/55 R17 Lightning Grey Alugussrad Hinweis: nicht mit Radschraubensicherung	1H0	**Serie**	■	■	■	■	■	
17" Leichtmetallräder Y-Speiche 972 7,5J x 17, 205/55 R17 Refinded Silver Alugussrad Hinweis: mit Radschraubensicherung	1H1	**250,–** [210,08]	□	□	□	□	□	
18" Leichtmetallräder Y-Speiche 974 Bicolor 8J x 18, 225/45 R18 Gunmetal Grey, glanzgedreht Hinweis: mit Radschraubensicherung	1H2	**850,–** [714,28]	□	□	□	□	□	
18" Leichtmetallräder Y-Speiche 975 M Bicolor[1] 8J x 18, 225/45 R18 Midnight Grey, glanzgedreht Nur in Verbindung mit M Sport Design oder M Sportpaket Hinweis: mit Radschraubensicherung	1H5	**–,–**	□	□	□	□	□	■
19" Leichtmetallräder Y-Speiche 976 M Bicolor 8Jx19, 225/40 R19 Jet Black Uni, glanzgedreht Nur in Verbindung mit M Sportpaket Nicht in Verbindung mit M Sport Design	1H8	**650,–** [546,22]	□	□	□	□	□	
8Jx19, 235/40 R19 Jet Black Uni, glanzgedreht Hinweis: mit Radschraubensicherung		**750,–** [630,25]						□
19" M Leichtmetallräder Vielspeiche 977 M Bicolor[1] 8Jx19, 235/40 R19 Jetblack Uni, glanzgedreht Hinweis: mit Radschraubensicherung	1HA	**750,–** [630,25]						□
19" M Schmiederäder Y-Speiche 1085 M 8Jx19, 225/40 R19 Orbit Grey matt metallic, Aluschmiederad	3NA	**1.200,–** [1.008,40]	□	□	□	□	□	
8Jx19, 235/40 R19 Orbit Grey, Aluschmiederad Hinweis: keine Schneekettenmontage möglich Nur in Verbindung mit M Sportpaket		**1.300,–** [1.092,44]						□
19" M Schmiederäder Y-Speiche 1085 M mit Sportreifen 8Jx19, 235/40 R19 Orbit Grey matt, Aluschmiederad Hinweis: keine Schneekettenmontage möglich	3NB	**1.550,–** [1.302,52]						□
In Verbindung mit M Technik Paket II		**–,–**						
19" M Schmiederäder Y-Speiche 1085 M mit Track Reifen 8Jx19, 235/40 ZR19 Orbit Grey matt, Aluschmiederad Hinweis: keine Schneekettenmontage möglich Nur in Verbindung mit M Technik Paket II	3NC	**1.000,–** [840,34]						□

BLEIBEN SIE IN DER SPUR.

Für die Originalbereifung Ihres BMW und alle bei BMW erworbenen Kompletträder und Reifen mit Sternmarkierung erhalten Sie automatisch und ohne Zusatzkosten die 36-monatige BMW Reifenversicherung mit bis zu 100 % Kostenersatz im 1. Jahr. Erfahren Sie mehr unter **www.bmw.de/bmw-raeder-reifen** oder bei Ihrem BMW Partner. (Die BMW Reifenversicherung ist ein Produkt der Allianz Versicherungs-AG).

[1] Gegen Aufpreis auch mit Sportbereifung erhältlich. Die Sportreifen tragen signifikant zur Erhöhung des Verbrauchs und Reduzierung der Reichweite bei.

■ Serienausstattung □ Sonderausstattung –,– Sonderausstattung ohne Mehr-/ Minderpreis

FARBWELT EXTERIEUR.

	SA-Nr.	EUR inkl. 19 % MwSt. [EUR ohne MwSt.]	218d	220d	216	220	223 xDrive	M235 xDrive
UNI								
Schwarz uni Nicht in Verbindung mit M Sportpaket	668	**Serie**	■	■	■	■	■	
Alpinweiß uni	300	**320,–** [268,91]	□	□	□	□	□	■
METALLIC								
Black Sapphire **Skyscraper Grau** **Thundernight** **Fire Red** **M Portimao Blau** **M Brooklyn Grau**	475 C4W C56 C68 C31 C4P	**890,–** [747,90]	□	□	□	□	□	□
Cape York Grün Nicht in Verbindung mit M Sport Design oder M Sportpaket	C5Y							
BMW INDIVIDUAL LACKIERUNG								
BMW Individual Storm Bay **BMW Individual Tansanitblau metallic**	C3N C3Z	**1.780,–** [1.495,80]	□	□	□	□	□	□
BMW Individual Frozen Pure Grey **BMW Individual Frozen Portimao Blue**	C5A C6R	**2.670,–** [2.243,70]	□	□	□	□	□	□
BMW Individual Sonderlackierung	U490	**3.900,–** [3.277,31]	□	□	□	□	□	□

–,– Sonderausstattung ohne Mehr-/ Minderpreis

FARBWELT INTERIEUR.

	SA-Nr.	EUR inkl. 19 % MwSt. [EUR ohne MwSt.]	218d	220d	216	220	223 xDrive	M235 xDrive
POLSTER								
STOFF/ARKTUR								
Anthrazit Nicht in Verbindung mit Sportsitze für Fahrer und Beifahrer oder M Sportsitze für Fahrer und Beifahrer	BLAT	**Serie**	■	■	■	■	■	
ECONEER								
Bicolor Blau Nur mit Sportsitze für Fahrer und Beifahrer Nicht in Verbindung mit M Sportpaket	ECI2	**200,–** [168,06]	□	□	□	□	□	
M ALCANTARA/VEGANZA-KOMBINATION								
Schwarz/Kontraststeppung Blau Nur in Verbindung mit Sportsitze für Fahrer und Beifahrer oder M Sportsitze für Fahrer und Beifahrer Nur in Verbindung mit M Sportpaket Nicht in Verbindung mit M Sport Design	KTNL	**–,–**	□	□	□	□	□	■
LEDERNACHBILDUNG								
VEGANZA PERFORIERT Dachhimmel anthrazit								
Oyster **Mokka** **Schwarz** Nicht in Verbindung mit M Sportsitze für Fahrer und Beifahrer	KUCX KUMY KUSW	**900,–** [756,32]	□	□	□	□	□	
		300,– [252,10]						□
In Verbindung mit M Sportpaket		**300,–** [252,10]	□	□	□	□	□	
Korallrot/Schwarz Nur in Verbindung mit Sportsitze für Fahrer und Beifahrer oder M Sportsitze für Fahrer und Beifahrer	KUKP	**1.000,–** [840,34]	□	□	□	□	□	
		400,– [336,13]						□
In Verbindung mit M Sportpaket		**400,–** [336,13]	□	□	□	□	□	
INTERIEURLEISTEN								
Interieurdekore dunkelsilber	43T	**–,–**	■	■	■	■	■	
Interieurdekore Illuminated Aluminium graphit	43U	**270,–** [226,89]	□	□	□	□	□	□
In Verbindung mit M Sportpaket		**–,–**	□	□	□	□	□	
M Interieurdekore Illuminated Aluminium Hexacube, matt Nur in Verbindung mit M Sportpaket	43Z	**–,–**	□	□	□	□	□	■

–,– Sonderausstattung ohne Mehr-/ Minderpreis

SONDERAUSSTATTUNGEN.

	SA-Nr.	EUR inkl. 19 % MwSt. [EUR ohne MwSt.]	218d	220d	216	220	223 xDrive	M235 xDrive
AUSSTATTUNGSPAKETE								
PREMIUM PAKET	7EV	**1.900,–** [1.596,64]	□	□	□	□	□	□
– Komfortzugang – Innen- und Außenspiegelpaket – Innenspiegel automatisch abblendend – Adaptiver LED-Scheinwerfer – Fernlichtassistent – Wireless Charging Ablage Nicht in Verbindung mit Innovationspaket								
INNOVATIONSPAKET	7EW	**3.800,–** [3.193,28]	□	□	□	□	□	□
– Komfortzugang – Innen- und Außenspiegelpaket – Innenspiegel automatisch abblendend – Adaptiver LED-Scheinwerfer – Fernlichtassistent – Wireless Charging Ablage **BMW Niere Iconic Glow** – Inszenierung der BMW Niere durch Konturbeleuchtung – Aktiv in Fahrzeugruhe und während der Fahrt **BMW Live Cockpit Professional** Bestehend aus: – BMW Head-Up-Display – BMW Curved Display – Displaykombination mit 10,25" Instrumentendisplay und 10,7" Control Display – BMW Operating System 9 – Navigationsfunktion – Intuitive Bedienmöglichkeiten – Bluetooth / WiFi Schnittstelle mit Freisprecheinrichtung – Audio Tuner mit Diversity-Empfang und RDS – 4G LTE Connectivity – Remote Software Upgrade – BMW My Modes – BMW Maps – Intelligent Personal Assistant[3] – Intelligenter Notruf inkl. Teleservices und BMW Unfallhilfe – BMW Digital Premiumdienste über Connected Drive Store kostenpflichtig buchbar **Parking Assistant Plus[2]** Kamera und ultraschallbasiertes Parkssistenzsystem bestehend aus den Funktionen vom Parking Assistant sowie: – Remote 3D View – Anti-Diebstahl-Rekorder (Ausstattungsalternative zu reduziertem Preis: Parking Assistant Professional)								
M TECHNIK PAKET II	33F	**3.950,–** [3.319,33]						□
– 19" M Compound-Bremse, Grau hochglänzend – 19" M Schmiederäder Y-Speiche 1085 M mit Sportreifen – M Leichtbaumaßnahmen – M Sportsitze für Fahrer und Beifahrer – M Leuchten Shadow Line – M Hochglanz Shadow Line mit erweiterten Umfängen – M Sicherheitsgurte Nicht in Verbindung mit M Sportpaket Pro								

[2]Bitte beachten: Die in der Sonderausstattung enthaltenen Systemumfänge unterstützen nur innerhalb definierter Systemgrenzen. Verantwortung und Reaktion auf das reale Verkehrsgeschehen verbleiben beim/bei der jeweiligen Fahrer/-in. Die Funktion kann bei Dunkelheit, Nebel und starkem Gegenlicht eingeschränkt sein.
[3]Laufzeit 2 Jahre

■ Serienausstattung □ Sonderausstattung –,– Sonderausstattung ohne Mehr-/ Minderpreis

SONDERAUSSTATTUNGEN.

	SA-Nr.	EUR inkl. 19 % MwSt. [EUR ohne MwSt.]	218d	220d	216	220	223 xDrive	M235 xDrive
EXTERIEUR								
Dach in Schwarz Ausführung der Spiegelkappen in schwarz Nicht in Verbindung mit ausgewählten Aussenfarben	3B5	**500,–** [420,17]	□	□	□	□	□	□
Panorama Glasdach	402	**1.180,–** [991,59]	□	□	□	□	□	□
INTERIEUR								
Lenkradheizung	248	**250,–** [210,08]	□	□	□	□	□	□
ANTRIEB / FAHRDYNAMIK / FAHRWERK								
Steptronic Getriebe mit Doppelkupplung und Schaltwippen Nur in Verbindung mit M Lederlenkrad	2TE	**–,–**	□	□	□	□	□	■
KONNEKTIVITÄT UND INFOTAINMENT								
HiFi Lautsprechersystem harman/kardon	674	**600,–** [504,20]	□	□	□	□	□	■
FAHRASSISTENZ UND SICHERHEIT								
Driving Assistant Plus Kamera- und radarbasiertes Fahrerassistenzsystem bestehend aus: – Automatischer Speed Limit Assist – Lenk und Spurführungsassistent – Manueller Speed Limit Assist – Streckenverlaufsregelung	5AT	**700,–** [588,23]	□	□	□	□	□	□
Driving Assistant Professional Kamera- und radarbasiertes Fahrerassistenzsystem bestehend aus: – Lenk- und Spurführungsassistent inklusive Stauassistent – Nothalteassistent – Automatischer Speed Limit Assist – Spurwechselassistent – Abstandsregelung mit aktiver Navigationsführung – Spurhalteassistent mit aktiven Seitenkollisionsschutz – Querverkehrswarnung vorne/hinten – Frontkollisionswarnung mit Bremseingriff – Ausweichhilfe – Ausstiegswarnung (Safe Exit) – Rettungsgassenassistent – Ampelerkennung – Kreuzungswarnung / Vorfahrtswarnung – Falschfahrwarnung Nur in Verbindung mit Innovationspaket	5AU	**2.280,–** [1.915,67]	□	□	□	□	□	□
Parking Assistant Professional Kamera- und ultraschallbasiertes Assistenzsystem bestehend aus den Funktionen vom Parking Assistant und dem Parking Assistant Plus sowie: – Remotebedinung (Smartphone) – Ferngesteuertes Parken – Manöverirassistent – Rückfahrassistent (Professional) Nur in Verbindung mit Innovationspaket	5DW	**250,–** [210,08]		□	□	□	□	

■ Serienausstattung □ Sonderausstattung –,– Sonderausstattung ohne Mehr-/ Minderpreis

SONDERAUSSTATTUNGEN.

	SA-Nr.	EUR inkl. 19 % MwSt. [EUR ohne MwSt.]	218d	220d	216	220	223 xDrive	M235 xDrive
KOMFORT UND FUNKTIONALITÄT								
Sitzverstellung, elektrisch, mit Memory	459	**850,–** [714,28]	□	□	□	□	□	□
Aktivsitz für Fahrer und Beifahrer	455	**470,–** [394,95]	□	□	□	□	□	□
Sportsitze für Fahrer und Beifahrer	481	**380,–** [319,32]	□	□	□	□	□	■
In Verbindung mit M Sportpaket		**–,–**	□	□	□	□	□	
M Sportsitze für Fahrer und Beifahrer Nur in Verbindung mit M Sportpaket Nur in Verbindung mit Veganza perforiert Korallrot / Schwarz oder M Alcantara / Veganza-Kombination Nicht in Verbindung mit Aktivsitz für Fahrer und Beifahrer	711	**750,–** [630,25]	□	□	□	□	□	□
In Verbindung mit M Sportpaket Pro oder M Technik Paket II		**–,–**						□
Sonnenschutzverglasung	420	**360,–** [302,52]	□	□	□	□	□	■
2-Zonen-Klimaautomatik mit erweiterten Umfängen	534	**550,–** [462,18]	□	□	□	□	□	□
Anhängerkupplung mit abnehmbarem Kugelkopf	235	**850,–** [714,29]	□	□	□	□	□	□

■ Serienausstattung □ Sonderausstattung –,– Sonderausstattung ohne Mehr-/ Minderpreis

TECHNISCHE WERTE

TECHNISCHE WERTE.

BMW 2er Gran Coupé Benziner / Diesel	218d	220d	216	220	223 xDrive	M235 xDrive
Gesamtfahrzeugantrieb[1]						
Antriebstyp	Diesel	Diesel – 48 Volt Mild Hybrid	Benzin	Benzin – 48 Volt Mild Hybrid	Benzin – 48 Volt Mild Hybrid	Benzin
Leistung in kW (PS)	110 (150)	120 (163)	90 (122)	125 (170)	160 (218)	221 (300)
Drehmoment in Nm	360	400	230	280	360	400
Getriebe	7-Gang Steptronic	7-Gang Steptronic	7-Gang Steptronic	7-Gang Steptronic	7-Gang Steptronic	7-Gang Steptronic
Antriebsart	Frontantrieb	Frontantrieb	Frontantrieb	Frontantrieb	Allradantrieb	Allradantrieb
TwinPower Turbo Verbrennungsmotor[1]						
Zylinder	4	4	3	3	4	4
Hubraum in cm^3	1.995	1.995	1.499	1.499	1.998	1.998
Nennleistung in kW (PS) / 1/min	110 (150) / 3.750 – 4.000	110 (150) / 3.750 – 4.000	90 (122) / 3.900 – 6.500	115 (156) / 4.700 – 6.500	150 (204) / 5.000 – 6.500	221 (300) / 5.750 – 6.500
Nenndrehmoment in Nm/1/min	360 / 1.500 – 2.500	360 / 1.500 – 2.500	230 / 1.500 – 3.600	240 / 1.500 – 4.400	320 / 1.500 – 4.000	400 / 2.000 – 4.500
Elektromotor						
(Nenn-) Leistung in kW (PS)	–	15 (20)	–	15 (20)	15 (20)	–
(Nenn-) Drehmoment in Nm	–	55	–	55	55	–
Fahrleistung						
Beschleunigung 0–100 km/h in s	8,4	8,0	9,9	7,9	6,4	4,9
Höchstgeschwindigkeit in km/h	226	226	214	230	250	250
Verbrauch, Emissionen und Reichweite[1] (Tatsächlich mögliche Werte bei individueller Konfiguration)[5]						
Abgasnorm (typzugelassen)	EU6e-bis-FCM	EU6e-bis-FCM	EU6e-bis-FCM	EU6e-bis-FCM	EU6e-bis-FCM	EU6e-bis-FCM
Kraftstoffverbrauch, kombiniert WLTP in l/100 km	5,0 – 4,6	4,6 – 4,2	6,3 – 5,9	5,7 – 5,2	6,3 – 5,8	8,2 – 7,5
CO_2-Klasse, kombiniert	D	D – C	E – D	D	E – D	G – F
CO_2-Emissionen, kombiniert WLTP in g/km	131 – 120	120 – 110	144 – 133	129 – 119	143 – 132	185 – 170
Standgeräusch in dB(A) / 1/min[3]	75 / 3.000	76 / 3.000	78 / 3.750	78 / 3.750	74 / 3.750	73 / 3.750
Vorbeifahrtgeräusch in dB(A)[3]	66	65	66	67	65	67
Batterie / Laden						
Energieinhalt Batterie in kWh, Brutto	–	0,9	–	0,9	0,9	–
Abmessungen/Gewichte						
Leergewicht in kg[4]	1.565	1.600	1.495	1.525	1.640	1.650
Zulässiges Gesamtgewicht in kg	2.045	2.085	1.950	1.985	2.110	2.130
Zuladung in kg	555	560	530	535	545	555
Zulässige ungebremste Anhängelast	750	750	745	750	750	750
Maximale Anhängelast gebremst, 12% Steigung / Stützlast in kg[5]	1.300	1.300	1.300	1.300	1.300	750
Gepäckraumvolumen in l	430	360	430	360	360	430
Tankinhalt in l	49	49	49	49	49	49

[1] Angaben zu Leistung für Benzinmotoren beziehen sich auf den Betrieb mit Kraftstoff der Qualität ROZ 98. Angaben zu Verbrauch beziehen sich auf den Betrieb mit Referenzkraftstoff gemäß VO (EU) 1151/2017. Kraftstoffqualitäten bleifrei ROZ 91 und höher mit einem maximalen Ethanol-Anteil von 25 % (E25) sind zulässig. BMW empfiehlt die Verwendung eines Kraftstoffs mit ROZ 95. Für High-Performance-Automobile empfiehlt BMW die Verwendung eines Kraftstoffs mit ROZ 98.
[2] Setzt sich zusammen aus verbrennungsmotorischem Antrieb (angegebener Nennwert) und elektrischem Antrieb (bis zu angegebenem Nennwert).
[3] Die gemäß UN/ECE Regelung Nr. 51/EU-Verordnung 540/2014 gemessenen Werte sind gerundet.
[4] Das EG-Leergewicht bezieht sich auf ein Fahrzeug mit serienmäßiger Ausstattung und beinhaltet keine Sonderausstattungen. Im Leergewicht sind 90% Tankfüllung sowie 75 kg für den Fahrer berücksichtigt. Optionale Ausstattungen können das Gewicht des Fahrzeugs, die Nutzlast sowie bei Einfluss auf die Aerodynamik die Höchstgeschwindigkeit verändern.
[5] Anhängelast abhängig von der Fahrzeugausstattung.

Die technischen Daten, Verbrauchswerte und Anhängelasten beziehen sich nur auf ein Fahrzeug mit ab Werk verbauter Serien- und Sonderausstattung. Nachträglich verbaute Zubehör- bzw. Anbauteile sind nicht berücksichtigt.

TECHNISCHE WERTE.

218d, 220d, 216, 220, 223 xDrive

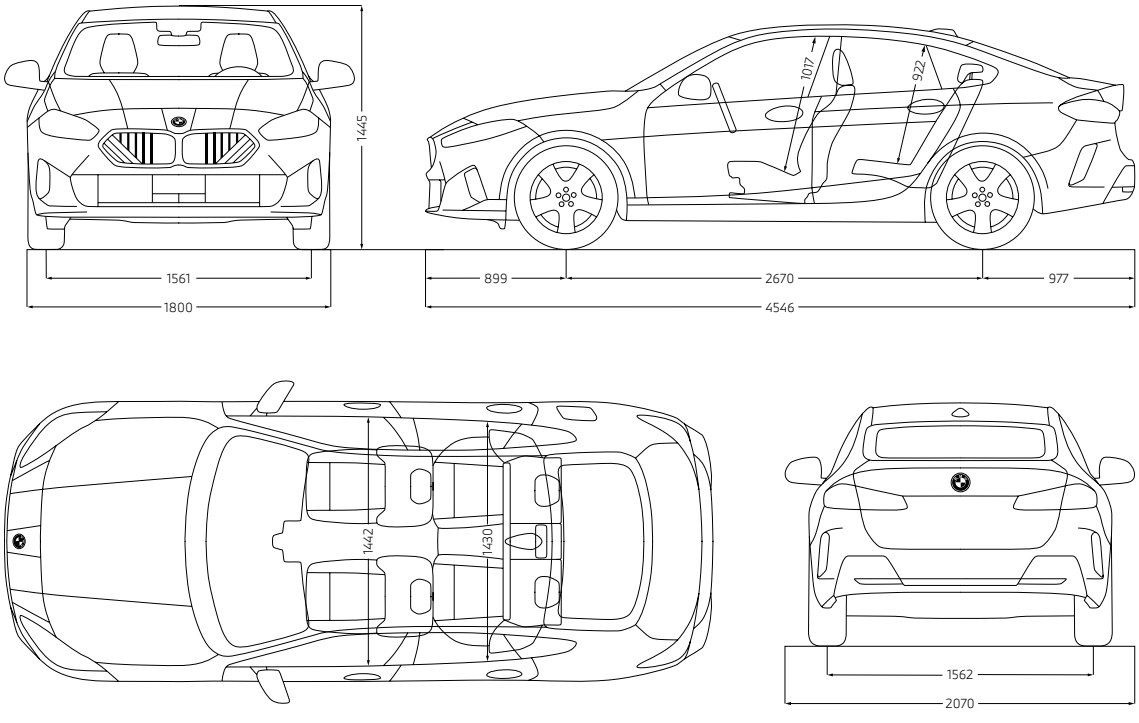

M235 xDrive

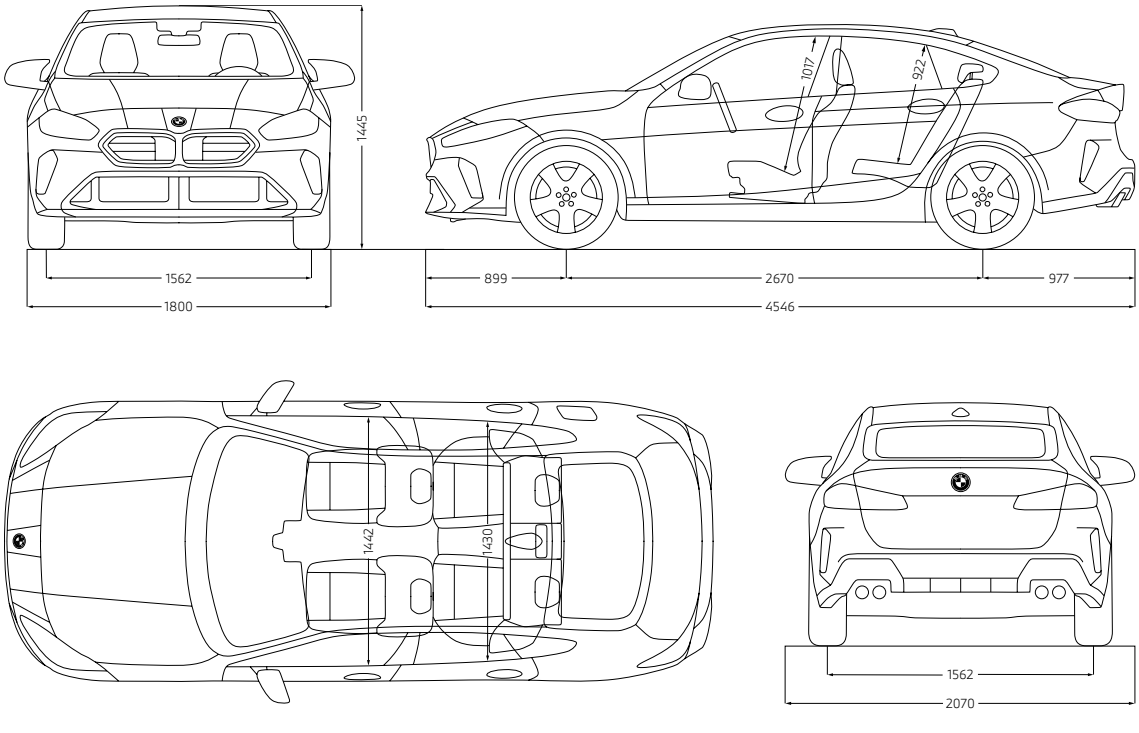

Die Maßangaben der technischen Zeichnung sind in Millimeter und können je nach Modell und Ausstattung variieren.

HUBAUER
überzeugend anders.

Ingolstädter Str. 19
84030 Landshut
Tel.: 0871-97566-0
www.**BMW-HUBAUER**.de

Straubinger Str. 3
84030 Landshut
Tel.: 0871-97383-0
www.**MINI-HUBAUER**.de

Jedes unserer Fahrzeuge lässt sich am Ende seiner Nutzungsphase, wie gesetzlich vorgeschrieben, zu mindestens 95 % verwerten sowie zu mindestens 85 % stofflich recyclen. Weitere Informationen finden Sie auf unserer Internetseite unter **www.bmw.de/recycling**.

© BMW AG, München/Deutschland. Nachdruck, auch auszugsweise, nur mit schriftlicher Genehmigung von BMW AG, München.

BMW Welt

Ihre Automobilabholung in der BMW Welt in München macht einen großen Tag zum unvergesslichen Erlebnis. Denn hier sind Sie mit BMW Group Werk, BMW Museum und BMW Konzernzentrale direkt umgeben von aufregender Historie, atemberaubender Gegenwart und spektakulären Zukunftsvisionen.

Erleben Sie die Übergabe Ihres neuen BMW, eingebettet in ein perfekt auf Sie abgestimmtes Rahmenprogramm. Informieren Sie sich gerne vorab bei Ihrem BMW Partner vor Ort, online unter bmw-welt.com, telefonisch unter 089-1250 160 20 oder schicken Sie uns eine E-Mail an infowelt@bmw-welt.com.

DIE AUTOMOBILABHOLUNG IN DER BMW WELT.

DIE VARIANTEN DER BMW WELT AUTOMOBILABHOLUNG.

PREMIUM

960,- EUR [1]

- Ausführliche Einweisung in Ihren neuen BMW (70 Min.)
- Virtuelle Fahrzeugeinweisung im einzigartigen Product Info Center
- Fahrzeugübergabe auf der Premiere – der Übergabeort im Zentrum der BMW Welt
- Teilbetankung
- Snacks und Getränke in der Premium Lounge
- Teilnahme an einer BMW Group Werkführung [2]
- Eintritt in das BMW Museum [3]

EXCLUSIVE

1.320,- EUR [1]

Zusätzlich zu den Leistungen des PREMIUM Pakets:

- Umfassende Einweisung in Ihren neuen BMW (90 Min.)
- Individuelle Übergabe Ihres Fahrzeugs in einem exklusiven, separaten Bereich
- Vollbetankung
- Einladung zu einem 4-Gänge-Menü für zwei Personen, in unserem Restaurant Bavarie, in der BMW Welt
- Individuelle Anreise mit Chauffeur-Service vom Flughafen MUC, Hauptbahnhof München oder einem zentral in München gelegenen Hotel

RAUM EXCLUSIVE PRIVACY

249,- EUR [1] (zum Exclusive Paket)

Buchung exklusiv über: meinbmw.de/bmwwelt

- Erleben Sie das Upgrade Raum Exclusive Privacy. Dieses steht Ihnen als zusätzliches Angebot nur in Verbindung mit dem Exclusive Paket in begrenzter Anzahl zum Preis von 249,- EUR zur Verfügung
- Vollständig neu gestaltet, verspricht das Upgrade Raum Exclusive Privacy eine Erfahrung, die alle Sinne anspricht
- Lassen Sie sich von einem visuellen Panorama, das Ihr Fahrzeug durch modernste Technik eindrucksvoll in Szene setzt, begeistern
- Das Upgrade Raum Exclusive Privacy ist mehr als nur ein Raum, es ist ein einzigartiges Erlebnis, das in Erinnerung bleibt. Sie erhalten zudem Ihr persönliches, digitales Take-Away der Auslieferung

[1] Die BMW Welt Abholungskosten fallen statt der Überführungskosten zum BMW Vertragshändler oder zur BMW Niederlassung an und enthalten den Fahrzeug-Transport in die BMW Welt sowie alle oben genannten Leistungen, Zulassungskosten sind nicht enthalten. Preis inkl. MwSt. (19%). Fahrzeugabholung: Dienstag bis Freitag und an ausgewählten Samstagen. [2] Keine Werkführungen an Wochenenden, Brücken- und Feiertagen. Je nach Verfügbarkeit. [3] Montag: Ruhetag.